ML013G

EN	Cordless Magnetic Light	INSTRUCTION MANUAL	4
FRCA	Lampe Magnetique sans fil	MANUEL D'INSTRUCTION	11
ESMX	Linterna Magnética Inalámbrica	MANUAL DE INSTRUCCIONES	19
PTBR	Lanterna Magnética a Bateria	MANUAL DE INSTRUÇÕES	27
ZHCN	充电式磁吸灯	使用说明书	34
KO	충전 마그네틱 라이트	취급 설명서	41
ID	Lampu Magnetik Tanpa Kabel	PETUNJUK PENGGUNAAN	47
VI	Đèn Từ Tính Cầm Tay Hoạt Động Bằng Pin	TÀI LIỆU HƯỚNG DẪN	55
TH	ไฟแม่เหล็กไร้สาย	คู่มือการใช้งาน	62
MS	Lampu Magnetik Tanpa Kord	MANUAL ARAHAN	71

IMPORTANT: Read Before Using.
IMPORTANT : Lire avant usage.
IMPORTANTE: Lea antes de usar.
IMPORTANTE: Leia este manual antes de usar a ferramenta.
重要事项： 使用前请阅读。
중요: 사용하기 전에 읽어 주십시오.
PENTING: Bacalah Sebelum Menggunakan.
QUAN TRỌNG: Đọc Trước Khi Sử Dụng.
สิ่งสำคัญ: อ่านก่อนใช้งาน
PENTING: Baca Sebelum Menggunakan.

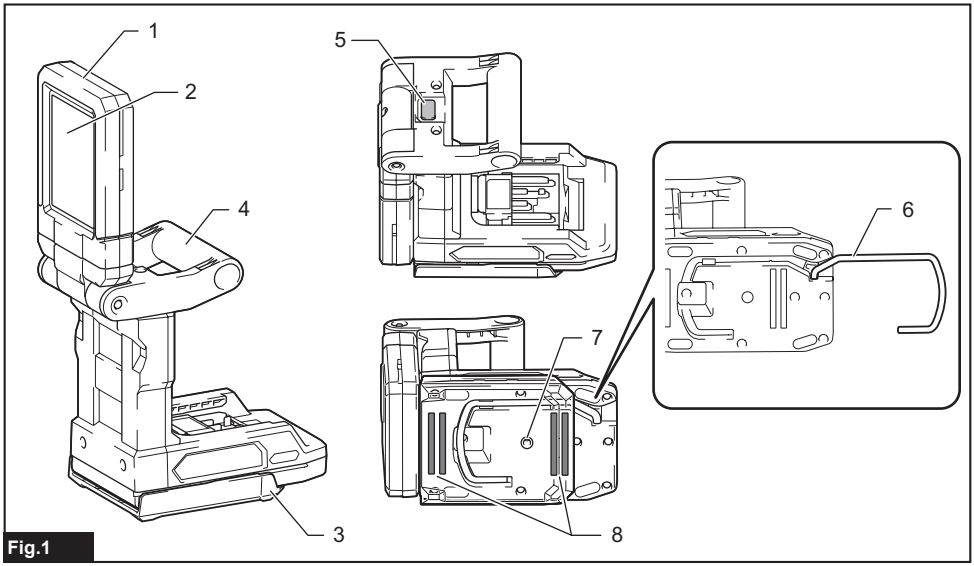

Fig.1

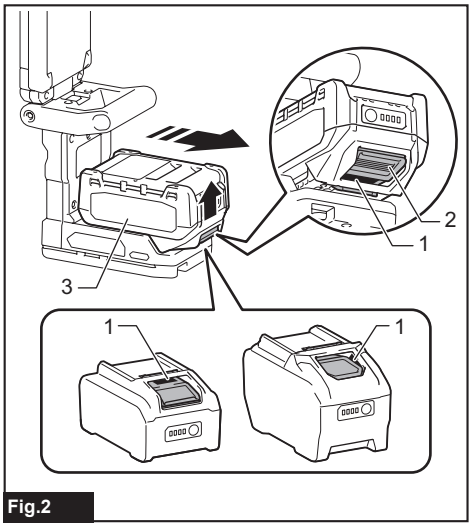

Fig.2

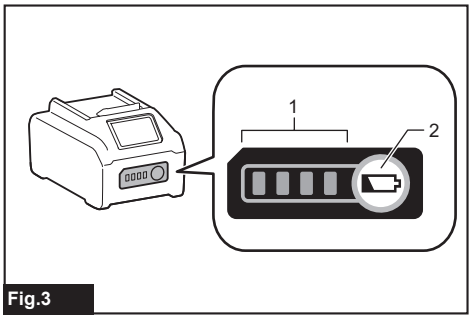

Fig.3

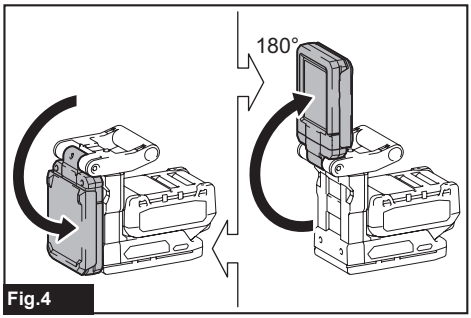

Fig.4

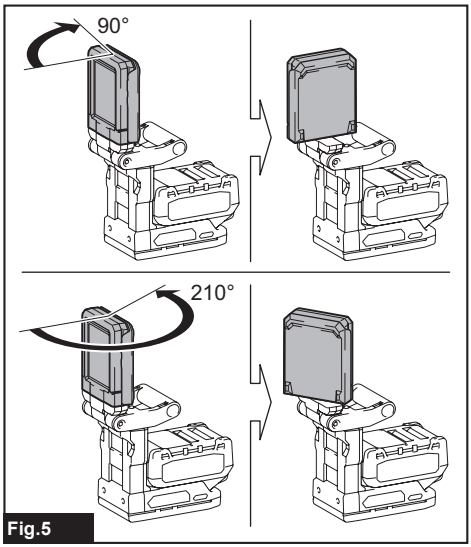

Fig.5

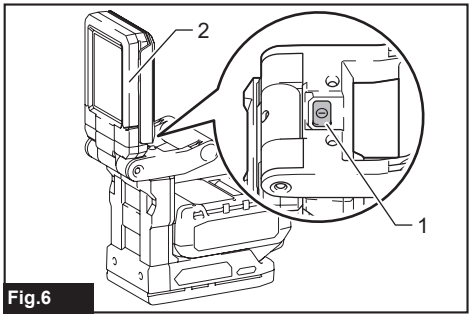

Fig.6

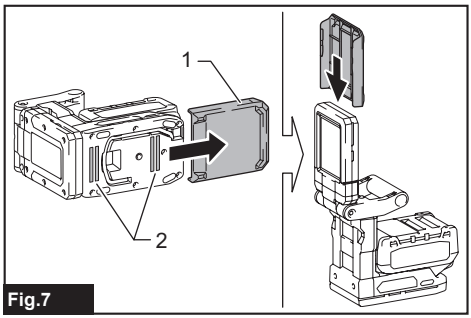

Fig.7

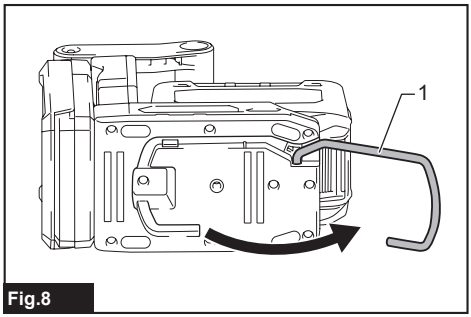

Fig.8

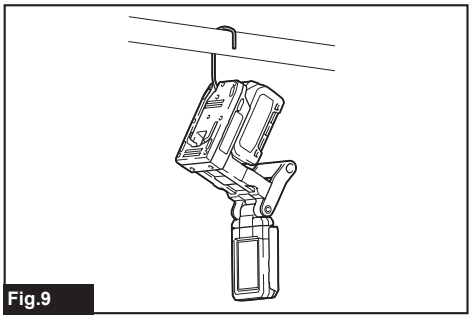
Fig.9

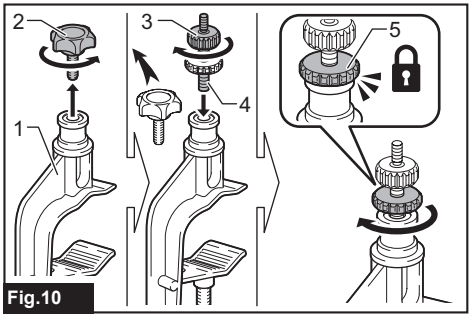

Fig.10

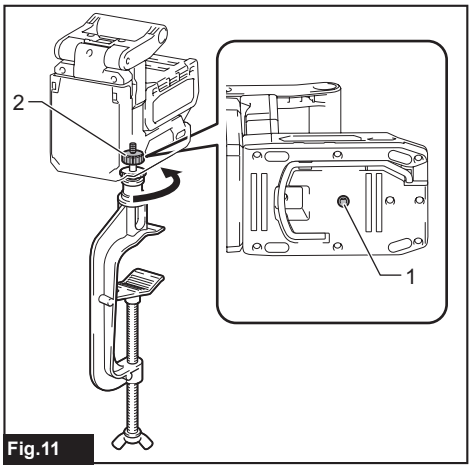

Fig.11

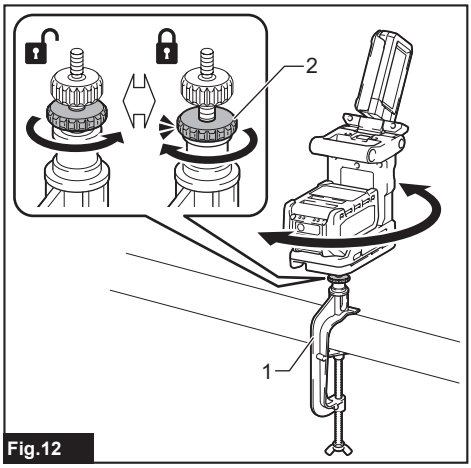

Fig.12

SPECIFICATIONS

Model:		ML013G
Rated voltage		D.C. 36 V - 40 V max
Luminous flux (High / Medium / Low)		1,200 lm / 800 lm / 500 lm
Operating time (High / Medium / Low)	with BL4040	12 hours / 18 hours / 29 hours
Dimensions (without battery cartridge) (L x W x H)	Folding position	172 mm x 91 mm x 161 mm (6-3/4" x 3-5/8" x 6-3/8")
	Operating position (Maximum height)	172 mm x 91 mm x 284 mm (6-3/4" x 3-5/8" x 11-1/8")
Net weight (without battery cartridge and magnet cover)		0.88 kg (1.9 lbs)

- Due to our continuing program of research and development, the specifications herein are subject to change without notice.
- Specifications may differ from country to country.
- Operating times are approximate and may differ depending on battery type, charging status, and usage condition.

Applicable battery cartridge and charger

Battery cartridge	BL4020 / BL4025 / BL4040 / BL4040F / BL4050F
Charger	DC40RA / DC40RB / DC40RC / DC40WA

- Some of the battery cartridges and chargers listed above may not be available depending on your region of residence.

⚠***WARNING:*** **Only use the battery cartridges and chargers listed above.** Use of any other battery cartridges and chargers may cause injury and/or fire.

Symbols

The followings show the symbols which may be used for the equipment. Be sure that you understand their meaning before use.

	Read instruction manual.
	Do not stare at operating lamp.
	Warning: Hot surface. Risk of burns. Do not touch until cooled.
V	volts
⎓	direct current
Ni-MH Li-ion	Only for EU countries Due to the presence of hazardous components in the equipment, waste electrical and electronic equipment, accumulators and batteries may have a negative impact on the environment and human health. Do not dispose of electrical and electronic appliances or batteries with household waste! In accordance with the European Directive on waste electrical and electronic equipment and on accumulators and batteries and waste accumulators and batteries, as well as their adaptation to national law, waste electrical equipment, batteries and accumulators should be stored separately and delivered to a separate collection point for municipal waste, operating in accordance with the regulations on environmental protection. This is indicated by the symbol of the crossed-out wheeled bin placed on the equipment.

Only for EU countries
Correct Disposal of this product
This marking indicates that this product should not be disposed with other household wastes throughout the EU. To prevent possible harm to the environment or human health from uncontrolled waste disposal, recycle it responsibly to promote the sustainable reuse of material resources.
To return your used device, please use the return and collection systems or contact the retailer where the product was purchased. They can take this product for environmental safe recycling.
Due to the presence of hazardous components in the equipment, used electrical and electronic equipment may have a negative impact on the environment and human health.

SAFETY WARNINGS

READ AND FOLLOW ALL SAFETY INSTRUCTIONS. WARNING – When using this appliance, following precautions should always be followed:

1. **To reduce the risk of injury, close supervision is necessary when a product is used near children.**
2. **Do not contact hot parts to reduce the risk of burns.** The lens may be extremely hot during use and soon after using.
3. **Only use attachments recommended or sold by the manufacturer.**
4. **Do not use the appliance in the rain or the snow.**
5. **To reduce the risk of electrical shock, do not put the appliance in water or other liquid. Do not place or store the appliance where it can fall or be pulled into a tub or sink.**
6. **WARNING: To reduce the risk of injury, do not stare at the operating lamp, or do not expose the light to eyes.** Serious eye injury may occur.
7. **WARNING: Do not use magnet for horizontal overhead mounting.**
8. **To reduce the risk of fire, keep away from combustible materials while in operation.**
9. **The light source of this luminaire is not replaceable; when the light source reaches its end of life the whole luminaire shall be replaced.**
10. **The controlgear of this luminaire is a non-replaceable component; when the controlgear reaches its end of life the whole luminaire shall be replaced.**
11. **Do not direct the light toward other persons.**
12. **If the appliance has vents, do not cover or block the vents. Keep the vents clean for cooling.** Clogged vents can cause fires.
13. **Do not use the carrying handle any other purpose than carrying the appliance, such as hoisting.**
14. **Be careful not to hit your hand placed on the carrying handle when inserting the battery cartridge.**
15. **Place the appliance out of the reach of children.**
16. **When using the appliance where the magnetic surface cannot be attached, place the appliance on a level and stable surface.** Otherwise the appliance may topple and causing a falling accident.
17. **If the appliance falls off, be sure to check for any damage or safety issues before use.**
18. **Do not use the appliance in strong winds.** Otherwise a falling accident may occur.
19. **Do not use the appliance in explosive atmospheres, such as in the presence of flammable liquids, gases or dust.**
20. **Do not expose the appliance to sparks or corrosive atmosphere, etc.**
21. **When the appliance is not in use, always remove the battery cartridge from the appliance.**
22. **Store the appliance indoors.**
23. **Do not wash the appliance in water.**
24. **Keep the tags and nameplate on the product, which contains important information.** If it cannot be read or lost, please contact MAKITA Service Center for free replacement.
25. **Disconnect the battery pack from the appliance before making any adjustments, changing accessories, or storing appliance.** Such preventive safety measures reduce the risk of starting the appliance accidentally.
26. **Do not modify or attempt to repair the appliance or the battery pack except as indicated in the instructions for use and care.**
27. **Do not handle the appliance roughly, such as dropping or hitting.** Doing so may cause malfunction or injury.
28. **Do not handle charger and charger terminals with wet hands.**
29. **Do not charge the battery outdoors.**
30. **Do not use the appliance near the heart pacemakers.** Magnets can interfere with the function of heart pacemakers.
31. **Do not bring the magnetic surface closer to precision equipment such as electronic device, clock, watch, or IC card.** The magnetic force may affect them.
32. **Do not overreach. Keep proper footing and balance at all times.** This enables better control of the light in unexpected situations.
33. **Do not use the appliance on a ladder or unstable support.** Stable footing on a solid surface enables better control of the appliance in unexpected situations.

Safety warnings for battery-operated appliance

Battery-operated appliance use and care

1. **Prevent unintentional starting. Ensure the switch is in the off-position before connecting to battery pack, picking up or carrying the appliance.** Carrying the appliance with your finger on the switch or energizing appliance that have the switch on invites accidents.
2. **Disconnect the battery pack from the appliance before making any adjustments, changing accessories, or storing appliance.** Such preventive safety measures reduce the risk of starting the appliance accidentally.
3. **Recharge only with the charger specified by the manufacturer.** A charger that is suitable for one type of battery pack may create a risk of fire when used with another battery pack.
4. **Use appliances only with specifically designated battery packs.** Use of any other battery packs may create a risk of injury and fire.
5. **When battery pack is not in use, keep it away from other metal objects, like paper clips, coins, keys, nails, screws or other small metal objects, that can make a connection from one terminal to another.** Shorting the battery terminals together may cause burns or a fire.
6. **Under abusive conditions, liquid may be ejected from the battery; avoid contact. If contact accidentally occurs, flush with water. If liquid contacts eyes, additionally seek medical help.** Liquid ejected from the battery may cause irritation or burns.
7. **Do not use a battery pack or appliance that is damaged or modified.** Damaged or modified batteries may exhibit unpredictable behaviour resulting in fire, explosion or risk of injury.
8. **Do not expose a battery pack or appliance to fire or excessive temperature.** Exposure to fire or temperature above 130 °C may cause explosion.
9. **Follow all charging instructions and do not charge the battery pack or appliance outside the temperature range specified in the instructions.** Charging improperly or at temperatures outside the specified range may damage the battery and increase the risk of fire.
10. **Have servicing performed by a qualified repair person using only identical replacement parts.** This will ensure that the safety of the product is maintained.
11. **Do not modify or attempt to repair the appliance or the battery pack except as indicated in the instructions for use and care.**

Important safety instructions for battery cartridge

1. **Before using battery cartridge, read all instructions and cautionary markings on (1) battery charger, (2) battery, and (3) product using battery.**
2. **Do not disassemble or tamper with the battery cartridge.** It may result in a fire, excessive heat, or explosion.
3. **If operating time has become excessively shorter, stop operating immediately. It may result in a risk of overheating, possible burns and even an explosion.**
4. **If electrolyte gets into your eyes, rinse them out with clear water and seek medical attention right away. It may result in loss of your eyesight.**
5. **Do not short the battery cartridge:**
   (1) **Do not touch the terminals with any conductive material.**
   (2) **Avoid storing battery cartridge in a container with other metal objects such as nails, coins, etc.**
   (3) **Do not expose battery cartridge to water or rain.**
   A battery short can cause a large current flow, overheating, possible burns and even a breakdown.
6. **Do not store and use the appliance and battery cartridge in locations where the temperature may reach or exceed 50 °C (122 °F).**
7. **Do not incinerate the battery cartridge even if it is severely damaged or is completely worn out. The battery cartridge can explode in a fire.**
8. **Do not nail, cut, crush, throw, drop the battery cartridge, or hit against a hard object to the battery cartridge.** Such conduct may result in a fire, excessive heat, or explosion.
9. **Do not use a damaged battery.**
10. **Never service damaged battery packs.** Service of battery packs should only be performed by the manufacturer or authorized service providers.
11. **The contained lithium-ion batteries are subject to the Dangerous Goods Legislation requirements.**
    For commercial transports e.g. by third parties, forwarding agents, special requirement on packaging and labeling must be observed.
    For preparation of the item being shipped, consulting an expert for hazardous material is required.
    Please also observe possibly more detailed national regulations.
    Tape or mask off open contacts and pack up the battery in such a manner that it cannot move around in the packaging.
12. **When disposing the battery cartridge, remove it from the appliance and dispose of it in a safe place. Follow your local regulations relating to disposal of battery.**
13. **Use the batteries only with the products specified by Makita.** Installing the batteries to non-compliant products may result in a fire, excessive heat, explosion, or leak of electrolyte.

14. **If the appliance is not used for a long period of time, the battery must be removed from the appliance.**
15. **During and after use, the battery cartridge may take on heat which can cause burns or low temperature burns. Pay attention to the handling of hot battery cartridges.**
16. **Do not touch the terminal of the appliance immediately after use as it may get hot enough to cause burns.**
17. **Do not allow chips, dust, or soil stuck into the terminals, holes, and grooves of the battery cartridge.** It may result in poor performance or breakdown of the appliance or battery cartridge.
18. **Unless the appliance supports the use near high-voltage electrical power lines, do not use the battery cartridge near high-voltage electrical power lines.** It may result in a malfunction or breakdown of the appliance or battery cartridge.
19. **Keep the battery away from children.**

SAVE THESE INSTRUCTIONS.

CAUTION: **Only use genuine Makita batteries.** Use of non-genuine Makita batteries, or batteries that have been altered, may result in the battery bursting causing fires, personal injury and damage. It will also void the Makita warranty for the Makita appliance and charger.

NOTICE: Makita is not responsible for any accidents resulting from the use of non-genuine Makita batteries or batteries that have been modified. Genuine Makita batteries have been rigorously evaluated for compatibility with Makita tools and chargers, in line with applicable legislation and safety standards.

Tips for maintaining maximum battery life

1. **Charge the battery cartridge before completely discharged. Always stop appliance operation and charge the battery cartridge when you notice less appliance power.**
2. **Never recharge a fully charged battery cartridge. Overcharging shortens the battery service life.**
3. **Charge the battery cartridge with room temperature at 10 °C - 40 °C (50 °F - 104 °F). Let a hot battery cartridge cool down before charging it.**
4. **When not using the battery cartridge, remove it from the appliance or the charger.**
5. **Charge the battery cartridge if you do not use it for a long period (more than six months).**

SERVICE

1. This appliance service must be performed only by qualified repair personnel. Service or maintenance performed by unqualified personnel could result in a risk of injury.
2. When servicing this appliance, use only identical replacement parts. Use of unauthorized parts or failure to follow maintenance instructions may create a risk of electric shock or injury.
3. Do not incinerate this appliance, even if it is severely damaged. The batteries can explode in a fire. Dispose of the appliance in accordance with the local regulations.

FCC caution

For United States

This device complies with Part 15 of the FCC Rules. Operation is subject to the following two conditions:
(1) this device may not cause harmful interference, and
(2) this device must accept any interference received, including interference that may cause undesired operation.
Changes or modifications not expressly approved by the party responsible for compliance could void the user's authority to operate the equipment.
Note: This equipment has been tested and found to comply with the limits for a Class B digital device, pursuant to part 15 of the FCC Rules. These limits are designed to provide reasonable protection against harmful interference in a residential installation. This equipment generates, uses and can radiate radio frequency energy and, if not installed and used in accordance with the instructions, may cause harmful interference to radio communications. However, there is no guarantee that interference will not occur in a particular installation. If this equipment does cause harmful interference to radio or television reception, which can be determined by turning the equipment off and on, the user is encouraged to try to correct the interference by one or more of the following measures:

— Reorient or relocate the receiving antenna.
— Increase the separation between the equipment and receiver.
— Connect the equipment into an outlet on a circuit different from that to which the receiver is connected.
— Consult the dealer or an experienced radio/TV technician for help.

PARTS DESCRIPTION

► **Fig.1**

1	Light head	2	Lens	3	Magnet cover	4	Carrying handle
5	Power switch button	6	Hook	7	Screw hole (1/4″)	8	Magnet

FUNCTIONAL DESCRIPTION

⚠*CAUTION:* **Always be sure that the appliance is switched off and the battery cartridge is removed before adjusting or checking function on the appliance.**

Installing or removing battery cartridge

⚠*CAUTION:* **Always switch off the tool before installing or removing of the battery cartridge.**

⚠*CAUTION:* **Hold the tool and the battery cartridge firmly when installing or removing battery cartridge.** Failure to hold the tool and the battery cartridge firmly may cause them to slip off your hands and result in damage to the tool and battery cartridge and a personal injury.

To install the battery cartridge, align the tongue on the battery cartridge with the groove in the housing and slip it into place. Insert it all the way until it locks in place with a little click. If you can see the red indicator as shown in the figure, it is not locked completely.

To remove the battery cartridge, slide it from the tool while sliding the button on the front of the cartridge.
► **Fig.2:** **1.** Red indicator **2.** Button **3.** Battery cartridge

⚠*CAUTION:* **Always install the battery cartridge fully until the red indicator cannot be seen.** If not, it may accidentally fall out of the tool, causing injury to you or someone around you.

⚠*CAUTION:* **Do not install the battery cartridge forcibly.** If the cartridge does not slide in easily, it is not being inserted correctly.

Indicating the remaining battery capacity

Press the check button on the battery cartridge to indicate the remaining battery capacity. The indicator lamps light up for a few seconds.
► **Fig.3:** **1.** Indicator lamps **2.** Check button

Indicator lamps			Remaining capacity
Lighted	Off	Blinking	
■ ■ ■ ■			75% to 100%
■ ■ ■ □			50% to 75%
■ ■ □ □			25% to 50%
■ □ □ □			0% to 25%
◪ □ □ □			Charge the battery.
■ ■ □ □ ↑↓ □ □ ■ ■			The battery may have malfunctioned.

NOTE: Depending on the conditions of use and the ambient temperature, the indication may differ slightly from the actual capacity.

NOTE: The first (far left) indicator lamp will blink when the battery protection system works.

Appliance / battery protection system

The appliance is equipped with the protection system. This system automatically cuts off power to extend appliance and battery life. The appliance will automatically stop during operation if the appliance or battery is placed under one of the following conditions.

Overheat protection

When the appliance or battery is overheated, the appliance stops automatically. In this situation, let the appliance cool down before turning it on again.

Overdischarge protection

When the battery capacity becomes low, the LED lights go out except a part of LEDs. Later, the system automatically cuts off power. In this situation, remove the battery cartridge from the appliance and charge it.

Protections against other causes

Protection system is also designed for other causes that could damage the appliance and allows the appliance to stop automatically. Take all the following steps to clear the causes, when the appliance has been brought to a temporary halt or stop in operation.

1. Turn the appliance off, and then turn it on again to restart.
2. Charge the battery(ies) or replace it/them with recharged battery(ies).
3. Let the appliance and battery(ies) cool down.

If no improvement can be found by restoring protection system, then contact your local Makita Service Center.

ASSEMBLY

CAUTION: **Always be sure that the appliance is switched off and the battery cartridge is removed before carrying out any work on the appliance.**

Adjusting the angle of the light head

CAUTION: **Hold the appliance when adjusting the angle of the light head.**

CAUTION: **Be careful not to pinch your fingers when adjusting the angle of the light head.**

You can unfold the light head up to 180°.
► **Fig.4**

You can rotate the light head up to 90° clockwise and up to 210° counterclockwise.
► **Fig.5**

OPERATION

WARNING: **To reduce the risk of injury, do not stare at the operating lamp, or do not expose the light to eyes.** Serious eye injury may occur.

WARNING: **To reduce the risk of burns and fire, do not touch the light head, and keep it away from combustible materials while in operation.**

NOTICE: **Do not press the button forcibly.** Otherwise a malfunction may occur.

Switch action

CAUTION: **Hold the appliance when pressing the power switch button.**

To turn on the light, press the power switch button after opening the light head. The brightness changes every time you press the power switch button. The brightness cycles through high, medium, low, and off.
► **Fig.6:** **1.** Power switch button **2.** Light head

NOTE: You can also turn off the light by folding the light head with the luminous surface facing inward. To turn the light on again, press the power switch button after opening the light head.

Using with magnet

CAUTION: **Remove any foreign substances attached to the magnetic surface before use.** Otherwise, the magnetic force decrease and it may cause injury.

CAUTION: **When using the magnets, attach the magnetic surface to a flat place. Then, make sure that the appliance is firmly fixed.**

CAUTION: **When using the appliance with the magnets, do not place your hand between the magnets and a metal surface.** Your hand may get caught.

CAUTION: **Do not put anything on the appliance when it is attached by magnets.**

CAUTION: **When detaching the magnetic surface, always hold the handle firmly.**

CAUTION: **When not using the appliance, such as storage, always mount the magnet cover on the bottom of the appliance.** Failure to do so may cause unintended metal objects to adhere to the magnetic surface.

CAUTION: **When attaching the magnets to a metal surface at a high location, tie the handle with a rope or strap to prevent the appliance from falling off.**

NOTICE: **If the magnet is attached to the material for a long period, the surface of the material may be damaged depending on the use conditions.**

NOTICE: **When detaching the magnetic surface, do not slide it.** The surface to which the magnet attachment is attached may be damaged.

Slide and remove the magnet cover. The magnet cover can be stored in the back side of the light head.
Then, attach the magnets to a metal surface.
► **Fig.7:** **1.** Magnet cover **2.** Magnet

Using with hook

CAUTION: **When hanging the appliance at a high location, tie the handle with a rope or strap to prevent the appliance from falling off.**

CAUTION: **Do not pull the appliance downward when it is hang.**

Slide and remove the magnet cover, then turn the hook.
► **Fig.8:** **1.** Hook

Hang the hook on a pipe (max. ø50 mm (2")).
► **Fig.9**

Using with vise

Optional accessory

⚠*CAUTION:* **Be sure to screw the adapter firmly into the screw hole on the bottom of the appliance when fastening the adapter to the appliance.**

⚠*CAUTION:* **Be sure to tighten the fixing nut firmly when fastening the adapter to the vise.**

⚠*CAUTION:* **Make sure that the vise is fixed securely after mounting the vise at your desired position.**

NOTE: Please purchase the adapter separately. The vise and the adapter are sold individually.

1. Unscrew the thumb screw from the vise.

2. Screw the large-diameter end of the adapter into the vise.

3. Turn the fixing nut to secure the adapter to the vise.

► **Fig.10:** **1.** Vise **2.** Thumb screw **3.** Adapter **4.** Large-diameter end **5.** Fixing nut

4. Screw the other end of the adapter into the screw hole on the bottom of the appliance. Secure the adapter to the appliance.

► **Fig.11:** **1.** Screw hole **2.** Adapter

5. Mount the vise at your desired position.

You can adjust the direction of the appliance by slightly loosening the fixing nut and turning the appliance. After adjusting the direction, tighten the fixing nut again.

► **Fig.12:** **1.** Vise **2.** Fixing nut

MAINTENANCE

⚠*CAUTION:* **Always be sure that the appliance is switched off and the battery cartridge is removed before attempting to perform inspection or maintenance.**

NOTICE: **Never use gasoline, benzine, thinner, alcohol or the like. Discoloration, deformation or cracks may result.**

To maintain product SAFETY and RELIABILITY, repairs and any other maintenance or adjustment should be performed by Makita Authorized or Factory Service Centers, always using Makita replacement parts.

Cleaning

⚠*CAUTION:* **Do not wash the appliance in water.**

From time to time, wipe off the outside (appliance body) of the appliance using a cloth dampened in soapy water.

OPTIONAL ACCESSORIES

⚠*CAUTION:* **These accessories or attachments are recommended for use with your Makita tool specified in this manual.** The use of any other accessories or attachments might present a risk of injury to persons. Only use accessory or attachment for its stated purpose.

If you need any assistance for more details regarding these accessories, ask your local Makita Service Center.

- Vise
- Adapter
- Makita genuine battery and charger

NOTE: Some items in the list may be included in the tool package as standard accessories. They may differ from country to country.

MAKITA LIMITED WARRANTY

Please refer to the annexed warranty sheet for the most current warranty terms applicable to this product. If annexed warranty sheet is not available, refer to the warranty details set forth at below website for your respective country.

United States of America: www.makitatools.com
Canada: www.makita.ca
Other countries: www.makita.com

SPÉCIFICATIONS

Modèle :		ML013G
Tension nominale		C.C. 36 V - 40 V max.
Flux lumineux (Élevé / Moyen / Bas)		1 200 lm / 800 lm / 500 lm
Temps de fonctionnement (Élevé / Moyen / Bas)	avec BL4040	12 heures / 18 heures / 29 heures
Dimensions (sans batterie) (L x P x H)	Position repliée	172 mm x 91 mm x 161 mm (6-3/4″ x 3-5/8″ x 6-3/8″)
	Position de fonctionnement (Hauteur maximale)	172 mm x 91 mm x 284 mm (6-3/4" x 3-5/8" x 11-1/8")
Poids net (Sans batterie ni couvercle d’aimant)		0,88 kg (1,9 lbs)

- Étant donné l’évolution constante de notre programme de recherche et développement, les spécifications contenues dans ce manuel sont sujettes à modification sans préavis.
- Les spécifications peuvent varier suivant les pays.
- Les temps de fonctionnement sont approximatifs et peuvent varier suivant le type de batterie, l’état de charge et les conditions d’utilisation.

Batteries et chargeurs applicables

Batterie	BL4020 / BL4025 / BL4040 / BL4040F / BL4050F
Chargeur	DC40RA / DC40RB / DC40RC / DC40WA

- Suivant la région où vous habitez, il se peut que certaines des batteries et certains des chargeurs énumérés ci-dessus ne soient pas disponibles.

⚠***MISE EN GARDE :*** **Utilisez exclusivement les batteries et chargeurs énumérés ci-dessus.** L’utilisation de toute autre batterie ou tout autre chargeur peut entraîner une blessure et/ou un incendie.

Symboles

Les symboles qui peuvent être utilisés pour l’équipement sont indiqués ci-dessous. Vous devez avoir compris leur signification avant l’utilisation.

	Veuillez lire ce manuel d’instructions.
	Ne regardez pas fixement la lampe allumée.
	Mise en garde : Surface chaude. Risque de brûlures. Ne touchez pas à l’appareil avant qu’il ait refroidi.
V	volts
⎓	courant continu
Ni-MH Li-ion	Uniquement pour les pays de l’UE. En raison de la présence de composants dangereux dans l’équipement, les déchets d’équipement électrique et électronique, les accumulateurs et les piles peuvent avoir un impact négatif sur l’environnement et la santé humaine. Ne jetez pas les appareils électriques et électroniques ou les piles avec les déchets domestiques! Conformément à la directive européenne relative aux déchets d’équipements électriques et électroniques, et aux accumulateurs et piles, et aux déchets d’accumulateurs et de piles, et à son adaptation à la loi nationale, les déchets d’équipements électriques, de piles et d’accumulateurs doivent être entreposés séparément et livrés à un point de collecte distinct pour les déchets municipaux, lequel doit opérer conformément aux règlements sur la protection de l’environnement. Ceci est indiqué par le symbole de la poubelle sur roues barrée d’un x qui apparaît sur l’équipement.

Uniquement pour les pays de l'UE
Élimination adéquate de ce produit
Ce symbole indique que ce produit ne doit pas être éliminé avec les autres ordures ménagères dans l'UE. Afin d'éviter que l'élimination incontrôlée des déchets ne nuise à l'environnement ou à la santé humaine, recyclez-les de manière responsable afin de promouvoir la réutilisation durable des ressources matérielles. Pour retourner votre appareil usagé, veuillez utiliser les systèmes de retour et de collecte ou contacter le détaillant où le produit a été acheté. Ils peuvent reprendre ce produit pour un recyclage sans danger pour l'environnement.
En raison de la présence de composants dangereux dans l'équipement, l'équipement électrique et électronique usé peut avoir un impact négatif sur l'environnement et la santé humaine.

CONSIGNES DE SÉCURITÉ

VEUILLEZ LIRE ET RESPECTER TOUTES LES CONSIGNES DE SÉCURITÉ.

MISE EN GARDE - Lors de l'utilisation de l'appareil, les précautions qui suivent doivent toujours être prises :

1. **Pour réduire le risque de blessure, une supervision étroite est nécessaire lorsqu'un produit est utilisé près d'enfants.**
2. **Ne touchez pas les pièces chaudes, pour réduire le risque de brûlures.** La lentille peut être extrêmement chaude pendant et juste après l'utilisation.
3. **Utilisez exclusivement les accessoires recommandés ou vendus par le fabricant.**
4. **N'utilisez pas l'appareil sous la pluie ou la neige.**
5. **Pour réduire le risque de décharge électrique, ne mettez pas l'appareil dans l'eau ou tout autre liquide. Ne mettez pas et ne rangez pas l'appareil là où il peut tomber ou être entraîné dans une baignoire ou un évier.**
6. **MISE EN GARDE : Pour réduire le risque de blessure, ne fixez pas la lampe allumée et n'exposez pas les yeux à la lumière.** Il y a risque de blessure grave aux yeux.
7. **MISE EN GARDE : N'utilisez pas l'aimant pour un montage horizontal en surplomb.**
8. **Pour réduire le risque d'incendie, restez à l'écart des matières combustibles pendant l'utilisation.**
9. **La source de lumière de cette lampe n'est pas remplaçable; lorsque la source de lumière atteint sa fin de vie, il faut remplacer la lampe en entier.**
10. **Le mécanisme de commande de cette lampe est un composant non remplaçable; lorsque le mécanisme de commande atteint sa fin de vie, il faut remplacer la lampe en entier.**
11. **Ne dirigez pas la lumière directement vers d'autres personnes.**
12. **Si l'appareil a des évents, ne les couvrez pas et ne les bloquez pas. Maintenez les évents propres pour le refroidissement.** Les évents bloqués peuvent causer des incendies.
13. **N'utilisez la poignée de transport à aucune autre fin que le transport de l'appareil, par exemple pour le hisser.**
14. **Prenez soin de ne pas cogner votre main placée sur la poignée de transport lors de l'insertion de la batterie.**
15. **Placez l'appareil hors de la portée des enfants.**
16. **Dans un cas de l'utilisation de l'appareil où la surface magnétique ne peut être fixée, placez l'appareil sur une surface de niveau et stable.** Autrement l'appareil risque de se renverser et de provoquer un accident en raison de la chute.
17. **Si l'appareil tombe, assurez-vous de vérifier s'il est endommagé ou s'il existe des enjeux de sécurité avant de l'utiliser.**
18. **N'utilisez pas l'appareil sous un vent violent.** Autrement, il risque de tomber et de provoquer un accident.
19. **N'utilisez pas l'appareil dans une atmosphère explosive, par exemple en présence de liquides, gaz ou poussières inflammables.**
20. **N'exposez pas l'appareil à des étincelles, à une atmosphère corrosive, etc.**
21. **Lorsque l'appareil n'est pas utilisé, retirez toujours la batterie.**
22. **Rangez l'appareil à l'intérieur.**
23. **Ne lavez pas l'appareil dans l'eau.**
24. **Laissez les étiquettes et la plaque signalétique sur le produit, car elles contiennent des informations importantes.** Si elles ne sont plus lisibles ou si vous les perdez, veuillez contacter le centre de service après-vente MAKITA pour les faire remplacer gratuitement.
25. **Déconnectez la batterie de l'appareil avant d'effectuer tout réglage, de remplacer les accessoires ou de ranger l'appareil.** Ces mesures préventives réduiront le risque de démarrage accidentel de l'appareil.
26. **Ne modifiez pas, ou n'essayez pas de réparer l'appareil ou la batterie autrement que comme indiqué dans les instructions d'utilisation et d'entretien.**
27. **Ne manipulez pas l'appareil brusquement, par exemple en le laissant tomber ou en le heurtant.** Cela peut entraîner un dysfonctionnement ou une blessure.
28. **Ne manipulez pas le chargeur et les bornes de chargeur avec les mains mouillées.**
29. **Ne chargez pas la batterie à l'extérieur.**
30. **N'utilisez pas l'appareil à proximité de stimulateurs cardiaques.** Les aimants peuvent interférer avec le fonctionnement des stimulateurs cardiaques.

31. **N'approchez pas la surface magnétique à proximité d'un équipement de précision, comme un appareil électronique, une horloge, une montre ou une carte à puce.** La force magnétique pourrait les affecter.
32. **Ne tendez pas trop les bras. Gardez une bonne assise et un bon équilibre en tout temps.** Cela procure une meilleur maîtrise de la lampe dans les situations imprévues.
33. **N'utilisez pas l'appareil sur une échelle ou un support instable.** Une assise stable sur une surface solide permet un meilleur contrôle de l'appareil dans des situations inattendues.

Consignes de sécurité pour l'appareil à batterie

Utilisation et entretien de l'appareil à batterie

1. **Prévenez le démarrage accidentel. Assurez-vous que l'interrupteur est sur la position d'arrêt avant de connecter la batterie, de ramasser l'appareil ou de le transporter.** Transporter l'appareil avec le doigt sur l'interrupteur, ou mettre l'appareil sous tension avec l'interrupteur en position de marche ouvre la porte aux accidents.
2. **Déconnectez la batterie de l'appareil avant d'effectuer tout réglage, de remplacer les accessoires ou de ranger l'appareil.** De telles mesures de prévention réduisent le risque de démarrage accidentel de l'appareil.
3. **Pour recharger, utilisez uniquement le chargeur spécifié par le fabricant.** L'utilisation d'un chargeur conçu pour un type donné de bloc-piles comporte un risque d'incendie lorsqu'il est utilisé avec un autre type de bloc-piles.
4. **Utilisez les appareils uniquement avec les batteries spécifiquement désignées.** L'utilisation d'autres batteries peut présenter un risque de blessure et d'incendie.
5. **Lorsque vous n'utilisez pas le bloc-piles, rangez-le à l'écart des objets métalliques tels que trombones, pièces de monnaie, clés, clous, vis ou autres petits objets métalliques qui risqueraient d'établir une connexion entre les bornes.** La mise en court-circuit des bornes de batterie peut causer des brûlures ou un incendie.
6. **Dans des conditions d'utilisation inadéquates de la batterie, il peut y avoir fuite d'électrolyte; évitez tout contact avec ce liquide. En cas de contact accidentel, rincez avec beaucoup d'eau. Si le liquide pénètre dans vos yeux, il faut aussi consulter un médecin.** L'électrolyte qui s'échappe de la batterie peut causer des irritations ou des brûlures.
7. **N'utilisez pas une batterie ou un appareil endommagé ou modifié.** Les batteries endommagées ou modifiées peuvent avoir un comportement imprévisible dont peut résulter un incendie, une explosion ou un risque de blessure.
8. **N'exposez pas une batterie ou un appareil au feu ou à une température excessive.** L'exposition au feu ou à une température supérieure à 130 °C peut entraîner une explosion.
9. **Respectez toutes les instructions de charge, et ne chargez pas la batterie ou l'appareil hors de la plage de température spécifiée dans les instructions.** Charger de manière inadéquate ou à des températures hors de la plage spécifiée peut endommager la batterie et augmenter le risque d'incendie.
10. **Confiez l'entretien à un réparateur qualifié et n'utilisant que des pièces de rechange identiques aux pièces d'origine.** Cela assurera le maintien du produit dans un état sécuritaire.
11. **Ne modifiez pas, ou n'essayez pas de réparer l'appareil ou la batterie autrement que comme indiqué dans les instructions d'utilisation et d'entretien.**

Consignes de sécurité importantes pour la batterie

1. **Avant d'utiliser la batterie, lisez toutes les instructions et les mises en garde apposées sur (1) le chargeur de batterie, (2) la batterie et (3) le produit utilisant la batterie.**
2. **Ne démontez pas et ne modifiez pas la batterie.** Cela peut entraîner un incendie, une chaleur excessive ou une explosion.
3. **Cessez immédiatement l'utilisation si le temps de fonctionnement devient excessivement court. Il y a risque de surchauffe, de brûlures, voire d'explosion.**
4. **Si l'électrolyte pénètre dans vos yeux, rincez-les à l'eau claire et consultez immédiatement un médecin. Il y a risque de perte de la vue.**
5. **Ne court-circuitez pas la batterie :**
   (1) **Ne touchez les bornes avec aucun matériau conducteur.**
   (2) **Évitez de ranger la batterie dans un conteneur avec d'autres objets métalliques tels que clous, pièces de monnaie, etc.**
   (3) **Évitez d'exposer la batterie à l'eau ou à la pluie.**
   Un court-circuit de la batterie pourrait provoquer un fort courant, une surchauffe, parfois des brûlures et même une panne.
6. **Ne rangez pas et n'utilisez pas l'appareil ou la batterie dans des endroits où la température peut atteindre ou dépasser 50 °C (122 °F).**
7. **Ne jetez pas la batterie au feu même si elle est sérieusement endommagée ou complètement épuisée. La batterie peut exploser au contact du feu.**
8. **Évitez de clouer, de couper, d'écraser, de lancer ou d'échapper la batterie, ou de heurter un objet dur contre la batterie.** Cela peut entraîner un incendie, une chaleur excessive ou une explosion.
9. **N'utilisez pas une batterie si elle est endommagée.**
10. **N'essayez jamais de réparer les batteries endommagées.** La réparation des batteries ne doit être effectuée que par le fabricant ou par un fournisseur de service après-vente agréé.

11. **Les batteries lithium-ion fournies sont soumises aux exigences de la législation sur les marchandises dangereuses.**
Des exigences particulières sur l'emballage et l'étiquetage doivent être respectées lors du transport commercial par des tiers, des transitaires, etc. Pour préparer la marchandise à expédier, consultez un expert en matériaux dangereux si nécessaire. Respectez aussi les éventuelles réglementations nationales plus détaillées.
Recouvrez de ruban isolant les contacts exposés, et emballez la batterie de sorte qu'elle ne puisse pas se déplacer à l'intérieur de l'emballage.
12. **Lors de l'élimination de la batterie, retirez-la de l'appareil et éliminez-la dans un endroit sûr. Respectez la réglementation locale concernant l'élimination de la batterie.**
13. **N'utilisez les batteries qu'avec les produits spécifiés par Makita.** Installer les batteries sur des produits non conformes peut entraîner un incendie, une chaleur excessive, une explosion ou une fuite d'électrolyte.
14. **Si l'appareil reste inutilisé pendant une période prolongée, la batterie doit en être retirée.**
15. **Pendant et après l'utilisation, la batterie peut accumuler de la chaleur, ce qui peut causer des brûlures ou des brûlures à basse température. Faites attention lors de la manipulation des batteries chaudes.**
16. **Ne touchez pas la borne de l'appareil immédiatement après l'utilisation, car elle peut être assez chaude pour causer des brûlures.**
17. **Ne laissez pas des copeaux, de la poussière ou de la terre se coincer dans les bornes, les trous et les rainures de la batterie.** Cela peut entraîner un fonctionnement médiocre ou une panne de l'appareil ou de la batterie.
18. **À moins que l'appareil ne soit compatible avec l'utilisation à proximité des lignes électriques haute tension, n'utilisez pas la batterie à proximité d'une ligne électrique haute tension.** Cela peut entraîner un dysfonctionnement ou une panne de l'appareil ou de la batterie.
19. **Gardez la batterie à l'écart des enfants.**

CONSERVEZ CES INSTRUCTIONS.

ATTENTION : **Utilisez exclusivement les batteries fabriquées par Makita.** Les batteries autres que celles fabriquées par Makita ou les batteries modifiées peuvent exploser et causer un incendie, une blessure ou des dommages. Cela annule aussi la garantie Makita de l'appareil et du chargeur Makita.

AVIS : Makita ne peut être tenu responsable des accidents découlant de l'utilisation de batteries non authentiques à Makita ou de batteries qui ont été modifiées. Les batteries authentiques Makita ont été rigoureusement évaluées en ce qui concerne leur compatibilité avec les outils et chargeurs Makita, conformément à la législation applicable et aux normes de sécurité.

Conseils pour maintenir la durée de service maximale de la batterie

1. **Rechargez la batterie avant qu'elle ne soit complètement déchargée. Arrêtez toujours l'appareil et rechargez la batterie quand vous remarquez que la puissance de l'appareil diminue.**
2. **Ne rechargez jamais une batterie complètement chargée. La surcharge réduit la durée de service de la batterie.**
3. **Chargez la batterie à une température ambiante comprise entre 10 °C et 40 °C (50 °F et 104 °F). Si la batterie est chaude, laissez-la refroidir avant de la charger.**
4. **Lorsque vous n'utilisez pas la batterie, retirez-la de l'appareil ou du chargeur.**
5. **Chargez la batterie si elle est restée inutilisée pendant une période prolongée (plus de six mois).**

RÉPARATION

1. La réparation de cet appareil ne doit être effectuée que par le personnel de réparation qualifié. L'exécution des réparations ou de l'entretien par un personnel non qualifié peut entraîner un risque de blessure.
2. Pour réparer cet appareil, utilisez uniquement des pièces de rechange identiques aux pièces originales. L'utilisation de pièces non autorisées ou le non-respect des instructions d'entretien peut présenter un risque de décharge électrique ou de blessure.
3. N'incinérez pas cet appareil, même s'il est gravement endommagé. Les batteries peuvent exploser dans le feu. Éliminez l'appareil conformément à la réglementation locale.

Mise en garde de la FCC

Pour les États-Unis

Cet appareil est conforme à la Section 15 des Règlements de la FCC. L'utilisation est sujette aux deux conditions suivantes :
(1) cet appareil ne peut pas causer de brouillage préjudiciable; et
(2) cet appareil doit accepter tout brouillage subi, y compris le brouillage pouvant causer un fonctionnement indésirable.
Les changements et modifications non explicitement approuvés par la partie responsable de la conformité peuvent annuler le droit de l'utilisateur à utiliser l'équipement.

Note : Cet équipement a fait l'objet d'essais et a été jugé conforme aux limites pour appareil numérique de classe B, en conformité à la Section 15 des Règlements de la FCC. Ces limites sont conçues pour assurer une protection raisonnable contre le brouillage préjudiciable dans une installation résidentielle. Cet équipement génère, utilise et peut rayonner de l'énergie de fréquence radio et, s'il n'est pas installé et utilisé conformément aux instructions, peut causer du brouillage préjudiciable sur les communications radio. Rien ne garantit toutefois qu'il n'y aura pas de brouillage dans une installation particulière. Si cet équipement cause du brouillage préjudiciable sur la réception de la radio ou du téléviseur, ce qui peut être vérifié en éteignant et rallumant l'équipement, l'utilisateur est invité à essayer d'annuler le brouillage par l'une ou plusieurs des mesures suivantes :

— Réorienter ou déplacer l'antenne de réception.
— Augmenter la distance qui sépare l'équipement du récepteur.
— Brancher l'équipement sur la prise d'un circuit différent de celui sur lequel le récepteur est branché.
— Demander l'aide du détaillant ou d'un technicien radio/TV expérimenté.

DESCRIPTION DES PIÈCES

► **Fig.1**

1	Tête de lampe	2	Lentille	3	Couvercle d'aimant	4	Poignée de transport
5	Bouton d'alimentation	6	Crochet	7	Trou de vis (1/4")	8	Aimant

DESCRIPTION DU FONCTIONNEMENT

⚠*ATTENTION :* **Assurez-vous toujours que l'appareil est éteint et que sa batterie est retirée avant de l'ajuster ou de vérifier son fonctionnement.**

Installation ou retrait de la batterie

⚠*ATTENTION :* **Éteignez toujours l'outil avant d'installer ou de retirer la batterie.**

⚠*ATTENTION :* **Tenez fermement l'outil et la batterie lors de l'installation ou du retrait de cette dernière.** Si l'outil et la batterie ne sont pas tenus fermement, ils risquent de vous glisser des mains et de subir des dommages, ou encore de vous blesser.

Pour installer la batterie, alignez sa languette sur la rainure pratiquée dans le boîtier et glissez la batterie en place. Insérez-la à fond jusqu'à ce que vous entendiez un léger déclic. Si vous pouvez voir l'indicateur rouge tel qu'illustré sur la figure, cela signifie qu'elle n'est pas complètement verrouillée.

Pour retirer la batterie, faites-la glisser hors de l'outil tout en glissant le bouton qui se trouve à l'avant.

► **Fig.2:** **1.** Indicateur rouge **2.** Bouton **3.** Batterie

⚠*ATTENTION :* **Installez toujours la batterie à fond jusqu'à ce que vous ne puissiez plus voir l'indicateur rouge.** Autrement elle risque de tomber accidentellement de l'outil et d'entraîner des blessures.

⚠*ATTENTION :* **Ne forcez pas sur la batterie pour l'installer.** Si la batterie ne glisse pas facilement, c'est qu'elle n'est pas insérée correctement.

Affichage de la charge restante de la batterie

Appuyez sur le bouton de vérification de la batterie pour afficher la charge restante de la batterie. Les témoins indicateurs s'allument pendant quelques secondes.
► **Fig.3:** **1.** Témoins indicateurs **2.** Bouton de vérification

Témoins indicateurs			Charge restante
■ Allumé	□ Éteint	◪ Clignotant	
■ ■ ■ ■			75 % à 100 %
■ ■ ■ □			50 % à 75 %
■ ■ □ □			25 % à 50 %
■ □ □ □			0 % à 25 %
◪ □ □ □			Chargez la batterie.
■ ■ □ □ ↑↓ □ □ ■ ■			La batterie a peut-être mal fonctionné.

NOTE : Suivant les conditions d'utilisation et la température ambiante, il se peut que l'indication soit légèrement différente de la charge réelle.

NOTE : La première lampe témoin (à l'extrémité gauche) clignote lorsque le dispositif de protection de la batterie s'active.

Dispositif de protection de l'appareil et de la batterie

L'appareil est équipé d'un dispositif de protection. Ce dispositif coupe automatiquement l'alimentation pour augmenter la durée de service de l'appareil et de la batterie. L'appareil s'arrête automatiquement pendant l'utilisation lorsque l'appareil ou la batterie se trouve dans l'une des situations suivantes.

Protection contre la surchauffe

Lorsque l'appareil ou la batterie surchauffe, l'appareil s'arrête automatiquement. Le cas échéant, laissez refroidir l'appareil avant de le rallumer.

Protection contre la décharge excessive

Lorsque la batterie devient faible, les voyants DEL s'éteignent, sauf une partie d'entre eux. Plus tard, le système coupe automatiquement l'alimentation. Le cas échéant, retirez la batterie de l'appareil et chargez-la.

Protections contre d'autres causes

Le dispositif de protection est aussi conçu pour d'autres causes qui pourraient endommager l'appareil et permet d'arrêter automatiquement l'appareil. Prenez toutes les mesures suivantes pour éliminer les causes lorsque le fonctionnement de l'appareil a été interrompu temporairement ou arrêté.

1. Éteignez l'appareil et remettez-le de nouveau en marche.
2. Chargez la/les batterie(s) ou remplacez-la/les par une/des batteries rechargée(s).
3. Laissez l'appareil et la/les batteries se refroidir.

Si la situation ne s'améliore pas en restaurant le système de protection, contactez votre centre de service Makita local.

ASSEMBLAGE

⚠***ATTENTION :*** **Assurez-vous toujours que l'appareil est éteint et que sa batterie est retirée avant toute intervention sur l'appareil.**

Réglage de l'angle de la tête de lampe

⚠***ATTENTION :*** **Tenez l'appareil lors du réglage de l'angle de la tête de lampe.**

⚠***ATTENTION :*** **Prenez garde de vous pincer les doigts en réglant l'angle de la tête de lampe.**

Vous pouvez déplier la tête de lampe jusqu'à 180°.
► **Fig.4**

Vous pouvez tourner la tête de lampe jusqu'à 90° dans le sens des aiguilles d'une montre et jusqu'à 210° dans le sens contraire des aiguilles d'une montre.
► **Fig.5**

UTILISATION

⚠***MISE EN GARDE :*** **Pour réduire le risque de blessure, ne fixez pas la lampe allumée et n'exposez pas les yeux à la lumière.** Il y a risque de blessure grave aux yeux.

⚠***MISE EN GARDE :*** **Pour réduire le risque de brûlures et d'incendie, ne touchez pas la tête de lampe et gardez-la à l'écart des matériaux combustibles pendant l'utilisation.**

AVIS : **Ne forcez pas en appuyant sur le bouton.** Autrement, il y a risque de dysfonctionnement.

Interrupteur

⚠*ATTENTION :* **Tenez l'appareil lorsque vous appuyez sur le bouton d'alimentation.**

Pour allumer la lampe, appuyez sur le bouton d'alimentation après avoir ouvert la tête de lampe. La luminosité change chaque fois que vous appuyez sur le bouton d'alimentation. La luminosité effectue un cycle entre élevée, moyenne, faible et éteinte.
► **Fig.6:** **1.** Bouton d'alimentation **2.** Tête de lampe

NOTE : Il est également possible d'éteindre la lampe en pliant la tête de lampe avec la surface lumineuse orientée vers l'intérieur. Pour rallumer la lampe, appuyez sur le bouton d'alimentation après avoir ouvert la tête de lampe.

Utilisation avec l'aimant

⚠*ATTENTION :* **Avant l'utilisation, retirez tout corps étranger fixé à la surface aimantée.** Dans le cas contraire, la force magnétique diminue et cela pourrait entraîner des blessures.

⚠*ATTENTION :* **Lors de l'utilisation d'aimants, fixez la surface magnétique sur un endroit plat. Puis, assurez-vous que l'appareil est fixé fermement.**

⚠*ATTENTION :* **Lors de l'utilisation de l'appareil avec des aimants, ne placez pas votre main entre les aimants et la surface de métal.** Votre main pourrait rester coincée.

⚠*ATTENTION :* **Ne mettez rien sur l'appareil lorsqu'il est fixé par des aimants.**

⚠*ATTENTION :* **Lors du retrait de la surface de métal, tenez toujours la poignée fermement.**

⚠*ATTENTION :* **Lorsque l'appareil n'est pas utilisé, comme lorsqu'il est rangé, installez toujours le couvercle d'aimant sur la base de l'appareil.** Si vous ne le faites pas, cela pourrait faire en sorte que des objets métalliques inattendus adhèrent à la surface magnétique.

⚠*ATTENTION :* **Lors de la fixation des aimants à une surface en métal à un emplacement en hauteur, attachez la poignée avec une corde ou une courroie pour éviter la chute de l'appareil.**

AVIS : **Si l'aimant est fixé au matériau pendant une période prolongée, la surface du matériau peut être endommagée selon les conditions d'utilisation.**

AVIS : **Lors du retrait de la surface magnétique, n'effectuez pas de mouvement de glissement.** La surface à laquelle l'accessoire aimanté est fixé pourrait être endommagée.

Glissez et retirez le couvercle d'aimant. Il est possible de ranger le couvercle d'aimant à l'arrière de la tête de lampe.
Puis, fixez les aimants à une surface métallique.
► **Fig.7:** **1.** Couvercle d'aimant **2.** Aimant

Utilisation avec un crochet

⚠*ATTENTION :* **Lorsque vous suspendez l'appareil à un emplacement en hauteur, attachez la poignée avec une corde ou une courroie pour éviter la chute de l'appareil.**

⚠*ATTENTION :* **Ne tirez pas l'appareil vers le bas lorsqu'il est suspendu.**

Glissez et retirez le couvercle d'aimant, puis tournez le crochet.
► **Fig.8:** **1.** Crochet

Suspendez le crochet à un tuyau (max. ø50 mm (2″)).
► **Fig.9**

Utilisation avec un étau

Accessoire en option

⚠*ATTENTION :* **Assurez-vous de visser l'adaptateur fermement dans le trou de vis à la base de l'appareil lors de la fixation de l'adaptateur à l'appareil.**

⚠*ATTENTION :* **Assurez-vous de serrer fermement l'écrou de fixation lors du raccord de l'adaptateur à l'étau.**

⚠*ATTENTION :* **Assurez-vous que l'étau est fixé solidement après avoir monté l'étau à la position souhaitée.**

NOTE : Veuillez faire l'achat de l'adaptateur séparément. L'étau et l'adaptateur sont vendus individuellement.

1. Dévissez la vis à oreilles de l'étau.

2. Vissez l'extrémité à grand diamètre de l'adaptateur dans l'étau.

3. Tournez l'écrou de fixation pour fixer l'adaptateur à l'étau.
► **Fig.10:** **1.** Étau **2.** Vis à oreilles **3.** Adaptateur **4.** Extrémité à grand diamètre **5.** Écrou de fixation

4. Vissez l'autre extrémité de l'adaptateur dans le trou de vis à la base de l'appareil. Fixez l'adaptateur à l'appareil.
► **Fig.11:** **1.** Trou de vis **2.** Adaptateur

5. Assemblez l'étau à la position souhaitée.

Vous pouvez ajuster la direction de l'appareil en desserrant légèrement l'écrou de fixation et en tournant l'appareil. Après avoir ajusté la direction, serrez l'écrou de fixation de nouveau.
► **Fig.12:** **1.** Étau **2.** Écrou de fixation

ENTRETIEN

⚠*ATTENTION :* **Assurez-vous toujours que l'appareil est éteint et que la batterie est retirée avant d'effectuer tout travail d'inspection ou d'entretien de l'appareil.**

AVIS : **N'utilisez jamais d'essence, de benzine, de solvant, d'alcool ou autres produits similaires. Une décoloration, une déformation ou la formation de fissures peuvent en découler.**

Pour maintenir la SÉCURITÉ et la FIABILITÉ du produit, les réparations et tout autre travail d'entretien ou de réglage doivent être effectués dans un centre de service après-vente autorisé ou une usine Makita, exclusivement avec des pièces de rechange Makita.

Nettoyage

⚠*ATTENTION :* **Ne lavez pas l'appareil dans l'eau.**

Essuyez régulièrement l'extérieur (le corps) de l'appareil avec un chiffon imprégné d'eau savonneuse.

ACCESSOIRES EN OPTION

⚠*ATTENTION :* **Ces accessoires ou pièces complémentaires sont recommandés pour l'utilisation avec l'outil Makita spécifié dans ce manuel.** L'utilisation de tout autre accessoire ou pièce complémentaire peut comporter un risque de blessure. N'utilisez les accessoires ou pièces complémentaires qu'aux fins auxquelles ils ont été conçus.

Si vous désirez obtenir plus de détails sur ces accessoires, veuillez contacter le centre de service après-vente Makita le plus près.

- Étau
- Adaptateur
- Chargeur et batterie authentiques Makita

NOTE : Certains éléments de la liste peuvent être inclus avec l'outil comme accessoires standards. Ils peuvent varier suivant les pays.

GARANTIE LIMITÉE MAKITA

Pour les conditions de garantie en vigueur qui s'appliquent à ce produit, veuillez vous reporter à la feuille de garantie en annexe. Si la feuille de garantie en annexe n'est pas disponible, reportez-vous aux détails de la garantie présentés sur le site Web de votre pays, ci-dessous.

États-Unis d'Amérique: www.makitatools.com
Canada: www.makita.ca
Autres pays: www.makita.com

ESPECIFICACIONES

Modelo:		ML013G
Tensión nominal		36 V - 40 V c.c. máx.
Flujo luminoso (alto / medio / bajo)		1 200 lm / 800 lm / 500 lm
Tiempo de funcionamiento (alto / medio / bajo)	con el modelo BL4040	12 horas / 18 horas / 29 horas
Dimensiones (sin cartucho de batería) (La x An x Al)	Posición para plegado	172 mm x 91 mm x 161 mm (6-3/4″ x 3-5/8″ x 6-3/8″)
	Posición para funcionamiento (Altura máxima)	172 mm x 91 mm x 284 mm (6-3/4" x 3-5/8" x 11-1/8")
Peso neto (sin cartucho de batería y tapa magnética)		0,88 kg (1,9 lbs)

- Debido a nuestro continuo programa de investigación y desarrollo, las especificaciones aquí incluidas están sujetas a cambio sin previo aviso.
- Las especificaciones pueden variar de país a país.
- Los tiempos de operación son aproximados y pueden variar en función del tipo de batería, el estado de la carga y la condición de uso.

Cartucho de batería y cargador aplicables

Cartucho de batería	BL4020 / BL4025 / BL4040 / BL4040F / BL4050F
Cargador	DC40RA / DC40RB / DC40RC / DC40WA

- Algunos de los cartuchos de batería y cargadores enumerados arriba podrían no estar disponibles dependiendo de su área de residencia.

⚠***ADVERTENCIA:*** **Use únicamente los cartuchos de batería y los cargadores indicados arriba.** El uso de cualquier otro cartucho de batería y cargador podría ocasionar una lesión y/o un incendio.

Símbolos

A continuación se muestran los símbolos que pueden ser utilizados para el equipo. Asegúrese de que entiende su significado antes de utilizar.

	Lea el manual de instrucciones.
	No mire fijamente la lámpara mientras se encuentra en funcionamiento.
	Advertencia: Superficie caliente. Riesgo de quemaduras. No la toque hasta que se haya enfriado.
V	volts o voltios
⎓	corriente directa o continua
Ni-MH Li-ion	Exclusivamente para países de la Unión Europea Debido a la presencia de componentes peligrosos en el equipo, los equipos eléctricos y electrónicos de desecho, acumuladores y baterías podrían tener un impacto negativo en el medio ambiente y en la salud humana. ¡No se deshaga de los aparatos eléctricos y electrónicos o baterías con la basura doméstica! De acuerdo con la Directiva Europea de Residuos de Aparatos Eléctricos y Electrónicos y sobre acumuladores y baterías y sobre acumuladores y baterías de desecho, así como su adaptación a la legislación nacional, los aparatos eléctricos, las baterías y acumuladores de desecho deberán guardarse por separado y entregarse en un punto de recolección separado para residuos municipales, que opere de acuerdo con las normas sobre protección medioambiental. Esto se indica mediante el símbolo del contenedor con ruedas tachado colocado en el equipo.

Exclusivamente para países de la Unión Europea
Eliminación correcta de este producto
Esta marca indica que este producto no debe desecharse con otros residuos domésticos en toda la UE. Para evitar posibles daños al medio ambiente o la salud humana por la eliminación no controlada de desechos, recíclelo de manera responsable para promover la reutilización sostenible de los recursos materiales.
Para devolver su dispositivo usado, utilice los sistemas de devolución y recolección o póngase en contacto con el distribuidor donde adquirió el producto. Pueden tomar este producto para reciclarlo de manera segura para el medio ambiente.
Debido a la presencia de componentes peligrosos en el equipo, los equipos eléctricos y electrónicos usados podrían tener un impacto negativo en el medio ambiente y en la salud humana.

ADVERTENCIAS DE SEGURIDAD

LEA Y SIGA TODAS LAS INSTRUCCIONES DE SEGURIDAD.

ADVERTENCIA: Cuando se utilice este aparato, siempre deben seguirse las siguientes precauciones:

1. **Para reducir el riesgo de lesiones, se requiere supervisar de cerca cuando un producto sea utilizado cerca de niños.**
2. **No toque las partes calientes para reducir el riesgo de quemaduras.** La lente podría estar extremadamente caliente durante el uso y luego después de su uso.
3. **Utilice solo aditamentos recomendados o vendidos por el fabricante.**
4. **No utilice el aparato en la lluvia ni en la nieve.**
5. **Para reducir el riesgo de choque eléctrico, no ponga el aparato en el agua o en otro líquido. No coloque o almacene el aparato en donde pueda caerse o caer dentro de una tina o lavabo.**
6. **ADVERTENCIA: Para reducir el riesgo de una lesión, no vea la lámpara fijamente mientras está en funcionamiento ni dirija la luz hacia los ojos.** Podría causarse una grave lesión ocular.
7. **ADVERTENCIA: No utilice el imán para montaje en altura horizontal.**
8. **Para reducir el riesgo de incendios, mantenga el dispositivo alejado de materiales combustibles mientras está en funcionamiento.**
9. **La fuente de luz de esta luminaria no es reemplazable; cuando la fuente de luz llegue al final de su vida útil, se reemplazará toda la luminaria.**
10. **El equipo de control de esta luminaria es un componente no reemplazable; cuando el equipo de control llega al final de su vida útil, se debe reemplazar toda la luminaria.**
11. **No dirija la luz hacia otras personas.**
12. **Si el aparato tiene rejillas de ventilación, no las cubra ni las bloquee. Mantenga limpias las rejillas de ventilación para enfriar.** Las rejillas con obstrucción pueden causar incendios.
13. **No use el mango portador para otro propósito que no sea el transportar el aparato, como para izarlo.**
14. **Al insertar el cartucho de batería, tenga cuidado de no golpearse la mano cuando esté colocada sobre el asa de transporte.**
15. **Coloque el aparato fuera del alcance de los niños.**
16. **Cuando utilice el aparato en un lugar donde no se pueda fijar la superficie magnética, coloque el aparato sobre una superficie nivelada y estable.** De lo contrario, el aparato podría volcarse y ocasionar un accidente por caída.
17. **Si el aparato se cae, asegúrese de verificar si hay daños o problemas de seguridad antes de usarlo.**
18. **No use el aparato en lugares con vientos fuertes.** De lo contrario, podría ocurrir un accidente por caída.
19. **No utilice el aparato en atmósferas explosivas, tal como en la presencia de líquidos, gases o polvo inflamables.**
20. **No exponga el aparato a chispas o a una atmósfera corrosiva, etc.**
21. **Cuando no se utilice el aparato, siempre retire el cartucho de batería del aparato.**
22. **Almacene el aparato en interiores.**
23. **No lave el aparato en agua.**
24. **Mantenga las etiquetas y la placa de características en el producto, ya que esta última contiene información importante.** Si no se puede leer la información o se extravía, póngase en contacto con el centro de servicio de MAKITA para obtener un reemplazo gratuito.
25. **Desconecte el paquete de baterías del aparato antes de hacer cualquier ajuste, cambiar accesorios o almacenar el aparato.** Estas medidas de seguridad preventivas reducen el riesgo de poner en marcha el aparato accidentalmente.
26. **No modifique ni intente reparar el aparato ni el paquete de baterías salvo como se indique en las instrucciones para el uso y cuidado.**
27. **No maneje el aparato con rudeza, por ejemplo dejarlo caer o golpearlo.** El hacerlo podría ocasionar una avería o una lesión.
28. **No manipule el cargador y los terminales del cargador con las manos mojadas.**
29. **No cargue la batería en exteriores.**
30. **No utilice el aparato cerca de marcapasos.** Los imanes pueden interferir con el funcionamiento de los marcapasos cardíacos.
31. **No acerque la superficie magnética a equipos de precisión, como dispositivos electrónicos, relojes, relojes de pulsera o tarjetas IC.** La fuerza magnética podría afectarlos.

32. **No utilice la herramienta donde no alcance. Mantenga los pies firmes y el equilibrio en todo momento.** Esto permitirá un mejor control sobre la luz en situaciones inesperadas.
33. **No utilice el aparato sobre una escalera o soporte inestable.** Una base estable sobre una superficie sólida permite un mejor control del aparato en situaciones inesperadas.

Advertencias de seguridad para el aparato con funcionamiento a baterías

Uso y cuidado del aparato con funcionamiento a baterías

1. **Evite un arranque accidental. Asegúrese de que el interruptor esté en la posición apagada antes de conectar el paquete de baterías, levantar el aparato o cargarlo.** Cargar el aparato con su dedo en el interruptor o pasar energía al aparato con el interruptor encendido puede propiciar accidentes.
2. **Desconecte el paquete de baterías del aparato antes de hacer cualquier ajuste, cambiar accesorios o almacenar el aparato.** Estas medidas de seguridad preventivas reducen el riesgo de poner en marcha el aparato accidentalmente.
3. **Recargue sólo con el cargador especificado por el fabricante.** Un cargador que es adecuado para un solo tipo de batería puede generar riesgo de incendio al ser utilizado con otra batería.
4. **Use los aparatos únicamente con los paquetes de baterías designados específicamente para ellos.** El uso de cualquier otro paquete de batería podría generar riesgo de lesión e incendio.
5. **Cuando no se esté usando la batería, manténgala alejada de otros objetos metálicos, como sujetapapeles (clips), monedas, llaves, clavos, tornillos u otros objetos pequeños de metal los cuales pueden actuar creando una conexión entre las terminales de la batería.** Originar un cortocircuito en las terminales puede causar quemaduras o incendios.
6. **En condiciones abusivas, podrá escapar líquido de la batería; evite tocarlo. Si lo toca accidentalmente, enjuague con agua. Si hay contacto del líquido con los ojos, busque asistencia médica.** Puede que el líquido expulsado de la batería cause irritación o quemaduras.
7. **No utilice un paquete de baterías o aparato que esté dañado o haya sido modificado.** Las baterías dañadas o modificadas pueden comportarse impredeciblemente provocando un incendio, explosión o riesgo de lesión.
8. **No exponga un paquete de baterías o aparato al fuego o a una temperatura excesiva.** La exposición al fuego o una temperatura superior a 130 °C podría causar una explosión.
9. **Siga todas las instrucciones relativas a la carga y no cargue el paquete de baterías o el aparato fuera del rango de temperatura especificado en las instrucciones.** Realizar la carga de manera inapropiada o a temperaturas fuera del rango especificado podría dañar la batería e incrementar el riesgo de incendio.
10. **Pida que el servicio lo realice un técnico en reparaciones calificado y que utilice únicamente piezas de repuesto idénticas a las originales.** Esto garantizará que se mantenga la seguridad del producto.
11. **No modifique ni intente reparar el aparato ni el paquete de baterías salvo como se indique en las instrucciones para el uso y cuidado.**

Instrucciones importantes de seguridad para el cartucho de batería

1. **Antes de utilizar el cartucho de batería, lea todas las instrucciones e indicaciones de precaución en el (1) el cargador de batería, (2) la batería, y (3) el producto con el que se utiliza la batería.**
2. **No desarme ni modifique el cartucho de batería.** Podría ocurrir un incendio, calor excesivo o una explosión.
3. **Si el tiempo de operación se ha acortado en exceso, deje de operar de inmediato. Podría correrse el riesgo de sobrecalentamiento, posibles quemaduras e incluso explosión.**
4. **En caso de que ingresen electrolitos en sus ojos, enjuáguelos bien con agua limpia y consulte de inmediato a un médico. Esto podría ocasionar pérdida de visión.**
5. **Evite cortocircuitar el cartucho de batería:**
   (1) **No toque las terminales con ningún material conductor.**
   (2) **Evite guardar el cartucho de batería en un cajón junto con otros objetos metálicos, tales como clavos, monedas, etc.**
   (3) **No exponga el cartucho de batería al agua o la lluvia.**
   Un cortocircuito en la batería puede causar un flujo grande de corriente, sobrecalentamiento, posibles quemaduras e incluso una descompostura.
6. **No guarde y use el aparato ni el cartucho de batería en lugares donde la temperatura pueda alcanzar o exceder los 50°C (122°F).**
7. **Nunca incinere el cartucho de batería incluso en el caso de que esté dañado seriamente o ya no sirva en absoluto. El cartucho de batería puede explotar si se tira al fuego.**
8. **No clave, corte, aplaste, lance o deje caer el cartucho de batería, ni golpee un objeto sólido contra el cartucho de batería.** Dicha acción podría resultar en un incendio, calor excesivo o en una explosión.
9. **No use una batería dañada.**
10. **Nunca dé servicio a baterías que estén dañadas.** El servicio a las baterías solamente deberá ser efectuado por el fabricante o un agente de servicio autorizado.

11. **Las baterías de ión de litio están sujetas a los requisitos reglamentarios en materia de bienes peligrosos.**
Para el trasporte comercial, por ej., mediante terceros o agentes de transporte, se deben tomar en cuenta los requisitos especiales relativos al empaque y el etiquetado.
Para efectuar los preparativos del artículo que se va a enviar, se requiere consultar a un experto en materiales peligrosos. Si es posible, consulte además otras regulaciones nacionales más detalladas.
Pegue o cubra con cinta adhesiva los contactos abiertos y empaque la batería de manera que ésta no pueda moverse dentro del paquete.
12. **Para deshacerse del cartucho de batería, sáquelo del aparato y deséchelo en un lugar seguro. Siga las regulaciones locales relacionadas al desecho de las baterías.**
13. **Utilice las baterías únicamente con los productos especificados por Makita.** Instalar las baterías en productos que no cumplan con los requisitos podría ocasionar un incendio, un calentamiento excesivo, una explosión o una fuga de electrolito.
14. **Si no se utiliza el aparato por un período largo, debe extraerse la batería del aparato.**
15. **El cartucho de batería podría absorber calor durante y después de su uso, lo que ocasionaría quemaduras o quemaduras a baja temperatura. Tenga cuidado con la manipulación de los cartuchos de batería que estén calientes.**
16. **No toque el terminal del aparato inmediatamente después de su uso, ya que el mismo podría estar lo suficientemente caliente como para provocarle quemaduras.**
17. **No permita que las rebabas, el polvo o la tierra queden atrapados en los terminales, orificios y ranuras del cartucho de batería.** Esto podría ocasionar un desempeño deficiente o descompostura del aparato o del cartucho de batería.
18. **No utilice el cartucho de batería cerca de cables eléctricos de alto voltaje, a menos que el aparato sea compatible con el uso cercano a estos cables eléctricos de alto voltaje.** Esto podría ocasionar una avería o descompostura del aparato o del cartucho de batería.
19. **Mantenga la batería alejada de los niños.**

GUARDE ESTAS INSTRUCCIONES.

PRECAUCIÓN: **Utilice únicamente baterías originales de Makita.** El uso de baterías no originales de Makita, o de baterías alteradas, puede ocasionar que las baterías exploten causando un incendio, lesiones personales y daños. Asimismo, esto invalidará la garantía de Makita para el aparato y el cargador Makita.

AVISO: Makita no es responsable de ningún accidente que resulte del uso de baterías Makita no originales o de baterías que hayan sido modificadas. Las baterías originales Makita han sido evaluadas rigurosamente para garantizar su compatibilidad con las herramientas y cargadores Makita, de acuerdo con la legislación y los estándares de seguridad correspondientes.

Consejos para alargar al máximo la vida útil de la batería

1. **Cargue el cartucho de batería antes de que se descargue completamente. Pare siempre la operación del aparato y cargue el cartucho de batería cuando note menos potencia en el aparato.**
2. **No cargue nunca un cartucho de batería que esté completamente cargado. La sobrecarga acortará la vida de servicio de la batería.**
3. **Cargue el cartucho de batería a una temperatura ambiente de 10 °C - 40 °C (50 °F - 104 °F). Si un cartucho de batería está caliente, déjelo enfriar antes de cargarlo.**
4. **Cuando no utilice el cartucho de batería, sáquelo del aparato o del cargador.**
5. **Cargue el cartucho de batería si no va a utilizarlo durante un período prolongado (más de seis meses).**

SERVICIO

1. El servicio a este aparato solamente deberá ser realizado por personal de reparaciones calificado. El servicio o mantenimiento realizados por personal no calificado podría ocasionar un riesgo de lesiones.
2. Cuando se dé servicio a este aparato, utilice únicamente piezas de repuesto idénticas. El uso de piezas no autorizadas o el no seguir las instrucciones de mantenimiento podría crear riesgo de choque eléctrico o lesiones.
3. Nunca incinere este aparato, incluso en el caso de que esté dañado seriamente. Las baterías pueden explotar si se tiran al fuego. Deshágase del aparato de conformidad con las reglamentaciones locales.

Precaución de la FCC

Para Estados Unidos

Este dispositivo cumple con lo dispuesto en la Parte 15 de las Normas de la FCC. La operación está sujeta a las siguientes dos condiciones:
(1) este dispositivo no debe causar una interferencia dañina, y
(2) este dispositivo debe aceptar cualquier interferencia recibida, incluyendo la interferencia que pueda ocasionar una operación no deseada.
Cualquier cambio o modificación que no haya sido expresamente aprobada por la parte responsable del cumplimiento podría anular la autoridad del usuario para operar el equipo.

Nota: Este equipo fue sometido a pruebas y se ha comprobado que cumple con los límites para un dispositivo digital Clase B, conforme a lo dispuesto en la Parte 15 de las Normas de la FCC. Estos límites están diseñados para proporcionar una protección razonable contra una interferencia dañina en una instalación residencial. Este equipo genera, usa y puede irradiar energía de radiofrecuencia y, si no se instala y se usa de acuerdo con las instrucciones, puede causar una interferencia dañina a las radiocomunicaciones. Sin embargo, no hay ninguna garantía de que la interferencia no ocurrirá en una instalación en particular. Si este equipo llega a causar una interferencia dañina a la recepción de radio o televisión, lo cual puede determinarse encendiendo y apagando el equipo, el usuario deberá intentar corregir la interferencia tomando una o varias de las siguientes medidas:

— Reorientar o reubicar la antena receptora.
— Aumentar la separación entre el equipo y el receptor.
— Conectar el equipo a una toma de corriente en un circuito distinto al cual esté conectado el receptor.
— Consultar al distribuidor o a un técnico experto en radio/TV para solicitar asistencia.

DESCRIPCIÓN DE LAS PIEZAS

► **Fig.1**

1	Cabezal de luz	2	Lente	3	Tapa magnética	4	Asa de transporte
5	Botón interruptor de encendido/apagado	6	Gancho	7	Orificio para tornillo (1/4″)	8	Imán

DESCRIPCIÓN DEL FUNCIONAMIENTO

⚠***PRECAUCIÓN:*** **Asegúrese siempre de que el aparato esté apagado y que el cartucho de la batería haya sido extraído antes de realizar cualquier ajuste o revisión del funcionamiento del aparato.**

Instalación o extracción del cartucho de batería

⚠***PRECAUCIÓN:*** **Apague siempre la herramienta antes de colocar o quitar el cartucho de batería.**

⚠***PRECAUCIÓN:*** **Sujete la herramienta y el cartucho de la batería con firmeza al colocar o quitar el cartucho de batería.** Si no se sujeta con firmeza la herramienta y el cartucho de batería, puede ocasionar que se resbalen de sus manos causando daños a la herramienta y al cartucho de batería, así como lesiones a la persona.

Para instalar el cartucho de batería, alinee la lengüeta sobre el cartucho de batería con la ranura en la carcasa y deslícela hasta su lugar. Insértelo por completo hasta que se fije en su lugar con un pequeño clic. Si puede ver el indicador rojo como se muestra en la ilustración, este no ha quedado asegurado por completo.

Para quitar el cartucho de batería, deslícelo de la herramienta mientras desliza el botón sobre la parte delantera del cartucho.

► **Fig.2:** **1.** Indicador rojo **2.** Botón **3.** Cartucho de batería

⚠***PRECAUCIÓN:*** **Introduzca siempre completamente el cartucho de batería hasta que el indicador rojo no pueda verse.** Si no, podría accidentalmente salirse de la herramienta y caer al suelo causando una lesión a usted o alguien a su alrededor.

⚠***PRECAUCIÓN:*** **No instale el cartucho de batería a la fuerza.** Si el cartucho no se desliza al interior fácilmente, se debe a que no está siendo insertado correctamente.

Indicación de la capacidad restante de la batería

Oprima el botón de verificación en el cartucho de la batería para que indique la capacidad restante de la batería. Las luces indicadoras se iluminarán por algunos segundos.
► **Fig.3:** **1.** Luces indicadoras **2.** Botón de verificación

Luces indicadoras			Capacidad restante
Iluminadas	Apagadas	Parpadeando	
■ ■ ■ ■			75% a 100%
■ ■ ■ □			50% a 75%
■ ■ □ □			25% a 50%
■ □ □ □			0% a 25%
◪ □ □ □			Cargar la batería.
■ ■ □ □ ↑↓ □ □ ■ ■			La batería pudo haber funcionado mal.

NOTA: Dependiendo de las condiciones de uso y la temperatura ambiente, la indicación podrá diferir ligeramente de la capacidad real.

NOTA: La primera luz indicadora (extrema izquierda) parpadeará cuando el sistema de protección de batería esté en funcionamiento.

Sistema de protección del aparato/batería

El aparato está equipado con el sistema de protección. Este sistema corta automáticamente la alimentación para prolongar la vida del aparato y de la batería. El aparato se detendrá automáticamente durante la operación si el aparato o la batería se someten a una de las siguientes condiciones.

Protección contra sobrecalentamiento

Cuando el aparato o batería se sobrecaliente, el aparato se detiene automáticamente. En este caso, deje que el aparato se enfríe antes de volver a encenderlo.

Protección en caso de sobredescarga

Cuando la capacidad de la batería se reduzca, las luces LED se apagarán salvo una parte de las luces LED. Más tarde, el sistema corta automáticamente la alimentación. En esta situación, retire el cartucho de la batería del aparato y cárguelo.

Protección contra otras causas

El sistema de protección también está diseñado para otras causas que podrían dañar el aparato, y permite que el aparato se detenga automáticamente. Siga todos los pasos a continuación para eliminar las causas cuando el aparato se haya detenido temporalmente o se haya detenido durante el funcionamiento.

1. Apague el aparato, y luego enciéndalo nuevamente para reiniciarlo.
2. Cargue la(s) batería(s) o reemplácela(s) con batería(s) recargada(s).
3. Deje que el aparato y la(s) batería(s) se enfríen.

Si no hay ninguna mejora al restaurar el sistema de protección, comuníquese con su centro local de servicio Makita.

MONTAJE

⚠***PRECAUCIÓN:*** **Asegúrese siempre de que el aparato esté apagado y el cartucho de batería haya sido extraído antes de realizar cualquier trabajo en el aparato.**

Ajuste del ángulo del cabezal de luz

⚠***PRECAUCIÓN:*** **Sujete el aparato mientras ajusta el ángulo del cabezal de luz.**

⚠***PRECAUCIÓN:*** **Tenga cuidado de no pellizcar sus dedos cuando ajuste el ángulo del cabezal de luz.**

Puede desplegar el cabezal de luz hasta 180°.
► **Fig.4**

Puede girar el cabezal de luz hasta 90° en el sentido de las manecillas del reloj, y hasta 210° en sentido inverso al de las manecillas del reloj.
► **Fig.5**

OPERACIÓN

⚠***ADVERTENCIA:*** **Para reducir el riesgo de una lesión, no vea la lámpara fijamente mientras está en funcionamiento ni dirija la luz hacia los ojos.** Podría causarse una grave lesión ocular.

⚠***ADVERTENCIA:*** **Para reducir el riesgo de quemaduras e incendios, no toque el cabezal de luz y manténgalo alejado de materiales combustibles mientras está en funcionamiento.**

AVISO: **No oprima el botón a la fuerza.** De lo contrario, podría ocurrir un desperfecto.

Accionamiento del interruptor

⚠***PRECAUCIÓN:*** **Sujete el aparato mientras presiona el botón interruptor de encendido/ apagado.**

Para encender la luz, presione el botón interruptor de encendido/apagado después de abrir el cabezal de luz. El brillo cambia cada vez que presiona el botón interruptor de encendido/apagado. El brillo varía entre alto, medio, bajo y apagado.
► **Fig.6:** **1.** Botón de interruptor de alimentación
2. Cabezal de luz

NOTA: También puede apagar la luz doblando el cabezal de luz con la superficie luminosa hacia adentro. Para encender la luz nuevamente, presione el botón interruptor de encendido/apagado después de abrir el cabezal de luz.

Uso con el imán

⚠***PRECAUCIÓN:*** **Retire cualquier sustancia extraña adherida a la superficie magnética antes del uso.** De lo contrario, la fuerza magnética disminuirá y podría causar lesiones.

⚠***PRECAUCIÓN:*** **Al utilizar los imanes, fije la superficie magnética a un lugar plano. A continuación, asegúrese de que el aparato esté firmemente fijado.**

⚠***PRECAUCIÓN:*** **Cuando utilice el aparato con imanes, no coloque la mano entre los imanes y una superficie metálica.** Su mano podría quedar atrapada.

⚠***PRECAUCIÓN:*** **No coloque nada sobre el aparato cuando esté fijado mediante imanes.**

⚠***PRECAUCIÓN:*** **Al retirar la superficie magnética, sujete siempre firmemente el asa.**

⚠***PRECAUCIÓN:*** **Cuando no utilice el aparato, por ejemplo para guardarlo, monte siempre la tapa magnética en la parte inferior del aparato.** Si no se hace esto, es posible que objetos metálicos no deseados se adhieran a la superficie magnética.

⚠***PRECAUCIÓN:*** **Al colocar los imanes en una superficie metálica en un lugar alto, ate el asa con una cuerda o correa para evitar que el aparato se caiga.**

AVISO: **Si el imán permanece adherido al material durante un período prolongado, la superficie del material podía dañarse dependiendo de las condiciones de uso.**

AVISO: **Al retirar la superficie magnética, no la deslice.** La superficie a la que está fijado el imán podría estar dañada.

Deslice y retire la tapa magnética. La tapa magnética se puede almacenar en la parte trasera del cabezal de luz.
Luego, fije los imanes a una superficie metálica.
► **Fig.7:** **1.** Tapa magnética **2.** Imán

Uso con el gancho

⚠***PRECAUCIÓN:*** **Al colgar el aparato en un lugar alto, ate el asa con una cuerda o correa para evitar que el aparato se caiga.**

⚠***PRECAUCIÓN:*** **No jale el aparato hacia abajo cuando esté colgado.**

Deslice y retire la tapa magnética, y luego gire el gancho.
► **Fig.8:** **1.** Gancho

Cuelgue el gancho en un tubo (ø50 mm (2") máx.).
► **Fig.9**

Uso con una prensa

Accesorio opcional

⚠***PRECAUCIÓN:*** **Asegúrese de atornillar firmemente el adaptador en el orificio para tornillo ubicado en la parte inferior del aparato al fijar el adaptador al aparato.**

⚠***PRECAUCIÓN:*** **Asegúrese de apretar firmemente la tuerca de fijación al fijar el adaptador a la prensa.**

⚠***PRECAUCIÓN:*** **Asegúrese de que la prensa esté fijada de forma segura después de montarla en la posición deseada.**

NOTA: Compre el adaptador por separado. La prensa y el adaptador se venden individualmente.

1. Desatornille el tornillo de mariposa de la prensa.

2. Atornille el extremo de mayor diámetro del adaptador en la prensa.

3. Gire la tuerca de fijación para asegurar el adaptador a la prensa.
► **Fig.10:** **1.** Prensa **2.** Tornillo de mariposa
3. Adaptador **4.** Extremo de mayor diámetro
5. Tuerca de fijación

4. Atornille el otro extremo del adaptador en el orificio para tornillo de la parte inferior del aparato. Fije el adaptador al aparato.
► **Fig.11:** **1.** Orificio para tornillo **2.** Adaptador

5. Monte la prensa en la posición deseada.

Puede ajustar la dirección del aparato aflojando ligeramente la tuerca de fijación y girando el aparato. Después de ajustar la dirección, apriete nuevamente la tuerca de fijación.
► **Fig.12:** **1.** Prensa **2.** Tuerca de fijación

MANTENIMIENTO

⚠***PRECAUCIÓN:*** **Asegúrese siempre de que el aparato haya sido apagado y que el cartucho de batería haya sido extraído antes de intentar realizar una inspección o tarea de mantenimiento.**

AVISO: **Nunca use gasolina, bencina, diluyente (tíner), alcohol o sustancias similares. Puede que esto ocasione grietas o descoloramiento.**

Para mantener la SEGURIDAD y FIABILIDAD del producto, las reparaciones, y cualquier otra tarea de mantenimiento o ajuste deberán ser realizadas en centros de servicio autorizados o de fábrica Makita, empleando siempre repuestos Makita.

Limpieza

⚠***PRECAUCIÓN:*** **No lave el aparato en agua.**

De vez en cuando, limpie el exterior (cuerpo del aparato) del mismo usando un paño húmedo y agua enjabonada.

ACCESORIOS OPCIONALES

⚠***PRECAUCIÓN:*** **Estos accesorios o aditamentos están recomendados para utilizarse con su herramienta Makita especificada en este manual.** El empleo de cualquier otro accesorio o aditamento puede conllevar el riesgo de lesiones personales. Utilice los accesorios o aditamentos solamente para su fin establecido.

Si necesita cualquier ayuda para más detalles en relación con estos accesorios, pregunte a su centro de servicio local Makita.

- Prensa
- Adaptador
- Batería y cargador originales de Makita

NOTA: Algunos de los artículos en la lista pueden incluirse en el paquete de la herramienta como accesorios estándar. Éstos pueden variar de país a país.

GARANTÍA LIMITADA DE MAKITA

Ésta Garantía no aplica para México

Consulte la hoja de la garantía anexa para ver los términos más vigentes de la garantía aplicable a este producto. En caso de no disponer de esta hoja de garantía anexa, consulte los detalles sobre la garantía descritos en el sitio web de su país respectivo indicado a continuación.

Estados Unidos de América: www.makitatools.com
Canadá: www.makita.ca
Otros países: www.makita.com

ESPECIFICAÇÕES

Modelo:		ML013G
Tensão nominal		36 V - 40 V máx. CC
Fluxo luminoso (Alto / médio / baixo)		1.200 lm / 800 lm / 500 lm
Tempo de operação (Alto / médio / baixo)	com a bateria BL4040	12 horas / 18 horas / 29 horas
Dimensões (sem a bateria) (C x L x A)	Retraído	172 mm x 91 mm x 161 mm (6-3/4" x 3-5/8" x 6-3/8")
	Posição de operação (altura máxima)	172 mm x 91 mm x 284 mm (6-3/4" x 3-5/8" x 11-1/8")
Peso líquido (sem a bateria e a cobertura do ímã)		0,88 kg (1,9 lbs)

- Devido ao nosso contínuo programa de pesquisa e desenvolvimento, reservamo-nos o direito de alterar especificações de partes e acessórios que constam neste manual, sem aviso prévio.
- As especificações podem diferir de país para país.
- Os tempos de operação são aproximados e podem diferir de acordo com o tipo de bateria, o status da carga e as condições de uso.

Bateria e carregador aplicáveis

Bateria	BL4020 / BL4025 / BL4040 / BL4040F / BL4050F
Carregador	DC40RA / DC40RB / DC40RC / DC40WA

- Alguns dos carregadores e baterias listados acima podem não estar disponíveis na sua região de residência.

AVISO: **Use somente as baterias e carregadores listados acima.** O uso de outras baterias e carregadores pode provocar ferimentos e/ou incêndios.

Símbolos

Os símbolos mostrados a seguir podem ser usados para o equipamento. Certifique-se de compreender o significado deles antes de usar o equipamento.

	Leia o manual de instruções.
	Não olhe diretamente para a luz acesa.
	Aviso: Superfície quente. Risco de queimaduras. Não toque até esfriar.
V	volts
⎓	corrente contínua
Ni-MH Li-ion	Apenas para países da UE Devido à presença de componentes perigosos nos equipamentos, resíduos de equipamentos elétricos e eletrônicos, acumuladores e baterias podem gerar impactos negativos sobre o meio ambiente e a saúde humana. Não descarte aparelhos elétricos e eletrônicos ou baterias juntamente com o lixo doméstico! De acordo com a Diretiva Europeia relativa aos resíduos de equipamentos elétricos e eletrônicos, e a acumuladores, baterias e os resíduos destes, bem como sua adaptação como legislação nacional, resíduos de equipamentos elétricos e eletrônicos, baterias e acumuladores devem ser armazenados separadamente e enviados para um ponto de coleta de resíduos municipais separado, que opere em conformidade com as regulamentações de proteção ambiental. Isso é indicado pelo símbolo da lixeira com um X afixado no equipamento.

Apenas para países da UE
Descarte correto deste produto
Esta marcação indica que este produto não deve ser descartado com outros resíduos domésticos em toda a UE. Para prevenir possíveis danos ao meio ambiente ou à saúde humana decorrentes do descarte descontrolado de resíduos, recicle-o de modo responsável para promover a reutilização sustentável dos recursos materiais. Para retornar seu dispositivo usado, utilize os sistemas de retorno e coleta ou entre em contato com o varejista onde o produto foi comprado. Ele poderá receber este produto e providenciar a reciclagem ambientalmente segura.
Devido à presença de componentes perigosos, equipamentos elétricos e eletrônicos podem gerar impactos negativos sobre o meio ambiente e a saúde humana.

AVISOS DE SEGURANÇA

LEIA E SIGA TODAS AS INSTRUÇÕES DE SEGURANÇA. AVISO - Quando usar este aparelho, as precauções a seguir devem sempre ser tomadas:

1. **Para reduzir o risco de ferimentos, é necessário manter uma supervisão atenta quando o produto estiver sendo usado próximo a crianças.**
2. **Evite encostar nas peças quentes para reduzir o risco de queimaduras.** A lente pode ficar extremamente quente durante e logo após o uso.
3. **Use somente acessórios recomendados ou vendidos pelo fabricante.**
4. **Não use o aparelho na chuva ou neve.**
5. **Para reduzir o risco de choques elétricos, não coloque o aparelho na água ou em outro líquido. Não coloque nem guarde o aparelho em um local de onde ele possa cair ou ser puxado para dentro de uma banheira ou pia.**
6. **AVISO: Para reduzir o risco de lesões, não olhe diretamente para a lâmpada acesa, nem exponha os olhos à luz.** Lesões oculares sérias podem ocorrer.
7. **AVISO: Não use o ímã para sustentar o aparelho suspenso horizontalmente.**
8. **Para reduzir o risco de incêndios, mantenha afastado de materiais combustíveis durante a operação.**
9. **A fonte luminosa desta lanterna não pode ser substituída; quando a fonte luminosa atingir o fim de sua vida útil, toda a lanterna precisará ser trocada.**
10. **O conjunto de controle desta lanterna não pode ser substituído; quando o conjunto de controle atingir o fim de sua vida útil, toda a lanterna precisará ser trocada.**
11. **Não aponte a luz para outras pessoas.**
12. **Se o aparelho tiver aberturas de ventilação, não as cubra nem bloqueie. Mantenha as aberturas de ventilação limpas para permitir o resfriamento.** Aberturas de ventilação obstruídas podem provocar incêndios.
13. **Não use a alça de transporte para nenhuma outra finalidade que não o transporte do aparelho, como por exemplo, para fins de içamento.**
14. **Tome cuidado para não atingir a mão colocada na alça de transporte quando estiver inserindo a bateria.**
15. **Mantenha o aparelho fora do alcance de crianças.**
16. **Quando usar o aparelho em locais onde a superfície magnética não possa ser presa, coloque-o sobre uma superfície nivelada e estável.** Caso contrário, o aparelho poderá tombar e causar um acidente com queda de objeto.
17. **Se o aparelho cair, certifique-se de verificar se apresenta danos ou problemas de segurança antes de o utilizar.**
18. **Não use o aparelho em um local com ventos fortes.** Se isso for feito, um acidente com queda de objeto poderá acontecer.
19. **Não uso o aparelho em atmosferas explosivas, como por exemplo, na presença de líquidos, gases ou poeiras inflamáveis.**
20. **Não exponha o aparelho a faíscas, atmosferas corrosivas, etc.**
21. **Remova sempre a bateria do aparelho quando ele não estiver em uso.**
22. **Guarde o aparelho em áreas internas fechadas.**
23. **Não lave o aparelho com água.**
24. **Mantenha as etiquetas e a plaqueta de identificação no produto, pois elas contêm informações importantes.** Se elas não puderem ser lidas, ou se forem perdidas, entre em contato com um centro de assistência técnica autorizado Makita para obter novas gratuitamente.
25. **Desconecte a bateria do aparelho antes de fazer ajustes, trocar acessórios ou guardar o aparelho.** Estas medidas preventivas de segurança reduzem o risco de o aparelho ser acionado acidentalmente.
26. **Não modifique nem tente reparar o aparelho ou a bateria, exceto conforme indicado nas instruções de uso e cuidados.**
27. **Não manuseie o aparelho descuidadamente, como por exemplo, derrubando-o ou deixando que se choque contra algo.** Fazer isso poderá causar problemas de funcionamento ou ferimentos.
28. **Não manuseie o carregador, incluindo os terminais, com as mãos molhadas.**
29. **Não recarregue a bateria ao ar livre.**
30. **Não utilize o aparelho próximo a marca-passos.** Os ímãs podem interferir com o funcionamento de marca-passos.
31. **Não aproxime a superfície magnética de equipamentos de precisão, tais como dispositivos eletrônicos, relógios de mesa ou de pulso, ou cartões de circuito integrado.** O campo magnético poderá afetá-los.

32. **Não tente alcançar algo além do ponto de conforto. Mantenha-se sempre com os pés bem assentados no chão e em equilíbrio.** Isso possibilita um controle maior da lanterna em situações imprevistas.
33. **Não use o aparelho quando estiver em uma escada de mão ou superfície de apoio instável.** O posicionamento estável sobre uma superfície sólida permite um controle melhor do aparelho em situações imprevistas.

Avisos de segurança para aparelhos a bateria

Usos e cuidados de aparelhos a bateria

1. **Evite ligar o aparelho acidentalmente. Certifique-se de que o interruptor está na posição desligado antes de instalar a bateria e de pegar ou carregar o aparelho.** Transportar o aparelho com o dedo no interruptor, ou energizar o aparelho com o interruptor ligado, favorece a ocorrência de acidentes.
2. **Desconecte a bateria do aparelho antes de fazer ajustes, trocar acessórios ou guardar o aparelho.** Estas medidas preventivas de segurança reduzem o risco de o aparelho ser acionado acidentalmente.
3. **Recarregue somente com o carregador especificado pelo fabricante.** Um carregador que é adequado para um tipo de bateria pode criar risco de incêndio quando usado com outra bateria.
4. **Use os aparelhos somente com as baterias especificamente designadas.** O uso de qualquer outro tipo de bateria pode criar riscos de ferimentos e incêndios.
5. **Quando a bateria não estiver em uso, mantenha-a longe de outros objetos metálicos, como clipes, moedas, chaves, pregos, parafusos, etc., que podem conectar um terminal ao outro.** O curto-circuito dos terminais da bateria pode causar queimaduras ou incêndio.
6. **Sob condições extremas, a bateria pode ejetar líquido; evite contato com tal líquido. Se ocorrer um contato acidental, lave com água. Se o líquido entrar nos olhos, procure também assistência médica.** O líquido ejetado pela bateria pode causar irritação e queimaduras.
7. **Não use baterias ou aparelhos que estejam danificados ou tenham sido modificados.** Baterias danificadas ou modificadas podem exibir um comportamento imprevisível, resultando em incêndios, explosões ou risco de ferimentos.
8. **Não exponha a bateria nem o aparelho a chamas ou a temperaturas excessivas.** A exposição a chamas ou a temperaturas acima de 130 °C pode causar explosões.
9. **Siga todas as instruções de recarga e não carregue a bateria nem o aparelho fora da faixa de temperatura especificada nas instruções.** A recarga inadequada, ou a temperaturas fora da faixa especificada, pode danificar a bateria e aumentar o risco de incêndio.
10. **Providencie para que a manutenção e os reparos sejam realizados por pessoal qualificado, utilizando somente peças de reposição idênticas.** Isto garantirá que a segurança do produto seja mantida.
11. **Não modifique nem tente reparar o aparelho ou a bateria, exceto conforme indicado nas instruções de usos e cuidados.**

Instruções de segurança importantes para o cartucho da bateria

1. **Antes de utilizar a bateria, leia todas as instruções e notas de precaução do (1) carregador de bateria, da (2) bateria e do (3) produto usando a bateria.**
2. **Não desmonte nem adultere a bateria.** Isso poderia resultar em incêndio, aquecimento excessivo ou explosão.
3. **Se o tempo de operação se tornar excessivamente mais curto, pare imediatamente a operação. Operação nessas condições poderá resultar em superaquecimento, possíveis queimaduras e até explosão.**
4. **Caso caia eletrólitos em seus olhos, lave-os com água limpa e procure assistência de um médico imediatamente. Esse acidente pode resultar na perda de visão.**
5. **Não provoque um curto-circuito na bateria:**
   (1) **Não toque nos terminais com nenhum material condutor.**
   (2) **Não guarde a bateria junto com outros objetos metálicos, tais como pregos, moedas, etc.**
   (3) **Não exponha a bateria à chuva ou água.**
   Um curto-circuito na bateria pode causar sobrecarga de corrente, aquecimento excessivo ou possíveis queimaduras ou avarias.
6. **Não guarde nem use o aparelho e a bateria em locais onde a temperatura possa atingir ou ultrapassar 50 °C.**
7. **Não incinere a bateria, mesmo se ela estiver severamente danificada ou completamente exaurida. A bateria pode explodir no fogo.**
8. **Não perfure, corte, amasse, arremesse ou derrube a bateria, nem a atinja com um objeto rígido.** Isso poderia resultar em incêndio, aquecimento excessivo ou explosão.
9. **Não utilize uma bateria danificada.**
10. **Nunca execute a manutenção em baterias danificadas.** A manutenção de baterias somente deve ser realizada pelo fabricante ou por prestadores de serviços autorizados.

11. **As baterias de íons de lítio desta máquina estão sujeitas aos requisitos da legislação de produtos perigosos.**
Para transportes comerciais, por exemplo por terceiros e agentes de embarque, os requisitos especiais referentes a embalagem e rotulação devem ser obedecidos.
Para a preparação do item sendo expedido, é necessário consultar um especialista em materiais perigosos. Considere também que as regulamentações nacionais podem ser mais detalhadas e devem ser obedecidas.
Coloque fita ou tape os contatos abertos e embale a bateria de maneira que não se mova dentro da embalagem.
12. **Para descartar a bateria, retire-a do aparelho e descarte-a em um local seguro. Siga as regulamentações locais referentes ao descarte de baterias.**
13. **Use as baterias somente com os produtos especificados pela Makita.** A instalação das baterias com produtos não compatíveis poderá resultar em incêndio, aquecimento excessivo, explosão ou vazamento de eletrólito.
14. **A bateria deverá ser retirada do aparelho caso este não vá ser usado por um período de tempo prolongado.**
15. **Durante e após o uso, a bateria pode ficar quente e causar queimaduras normais ou queimaduras de baixa temperatura. Preste atenção ao manusear baterias quentes.**
16. **Não toque no terminal do aparelho imediatamente depois de usá-lo, uma vez que ele pode ficar quente o bastante para provocar queimaduras.**
17. **Não permita que aparas, poeira ou terra fiquem presos nos terminais, furos e ranhuras da bateria.** Isso poderia resultar no desempenho deficiente ou em avarias do aparelho ou da bateria.
18. **A menos que o aparelho seja compatível com o uso nas proximidades de linhas elétricas de alta tensão, não use a bateria próximoa estas.** Isso poderia resultar em problemas de funcionamento ou em avarias do aparelho ou da bateria.
19. **Mantenha a bateria fora do alcance de crianças.**

GUARDE ESTAS INSTRUÇÕES.

PRECAUÇÃO: **Use somente baterias Makita genuínas.** O uso de baterias Makita não genuínas, ou de baterias que tenham sido alteradas, poderá resultar na ruptura da bateria, provocando incêndios, ferimentos e danos. Isso também invalidará a garantia da Makita para o aparelho e para o carregador Makita.

OBSERVAÇÃO: A Makita não se responsabiliza por nenhum acidente decorrente do uso de baterias não genuínas da Makita, ou de baterias que tenham sido adulteradas. As baterias genuínas Makita foram rigorosamente avaliadas quanto à compatibilidade com as ferramentas e carregadores Makita, em conformidade com a legislação e as normas de segurança aplicáveis.

Dicas para manter a vida útil máxima da bateria

1. **Recarregue a bateria antes que ela descarregue totalmente. Sempre que perceber a perda de potência do aparelho, pare a operação dele e recarregue a bateria.**
2. **Nunca recarregue uma bateria completamente carregada. O carregamento demasiado diminuirá a vida útil da bateria.**
3. **Carregue a bateria em uma temperatura ambiente entre 10°C e 40°C. Deixe a bateria esfriar antes de carregá-la.**
4. **Quando não estiver usando a bateria, remova-a do aparelho ou do carregador.**
5. **Carregue a bateria se não utilizá-la por um longo período de tempo (mais de seis meses).**

ASSISTÊNCIA TÉCNICA

1. A assistência técnica do aparelho deve ser somente realizada por pessoal de reparos qualificado. A assistência técnica ou manutenção realizada por pessoal não qualificado pode resultar em risco de ferimentos.
2. Ao fazer a manutenção deste aparelho, utilize somente peças de reposição idênticas. O uso de peças não autorizadas, ou o descumprimento das instruções de manutenção, podem criar riscos de choques elétricos ou de ferimentos.
3. Não incinere este aparelho, mesmo se ele estiver seriamente danificado. As baterias podem explodir no fogo. Descarte o aparelho de acordo com as regulamentações locais.

Advertência da FCC

Para os Estados Unidos

Este dispositivo atende à Parte 15 das Normas da FCC. A operação está sujeita às duas condições a seguir:
(1) este dispositivo não pode causar interferência prejudicial, e
(2) este dispositivo deve aceitar todas as interferências recebidas, incluindo interferências que possam causar a operação indesejada.
As mudanças ou modificações não aprovadas expressamente pela parte responsável por conformidade poderão invalidar a autoridade do usuário para operar o equipamento.
Nota: Este equipamento foi testado, tendo-se determinado que ele atende aos limites estabelecidos para um Dispositivo Digital Classe B, de acordo com a parte 15 das Normas da FCC. Estes limites têm por finalidade proporcionar proteção razoável contra interferência prejudicial em uma instalação residencial. Este equipamento gera, utiliza e pode irradiar energia de radiofrequência e, se não instalado e utilizado de acordo com as instruções, pode causar interferência prejudicial com comunicações de rádio. Todavia, não há garantias de que tal interferência não ocorrerá em determinadas instalações. Se este equipamento causar interferência prejudicial em recepções de rádio ou televisão, o que pode ser determinado ligando-se e desligando-se o equipamento, recomenda-se que o usuário tente corrigir essa interferência adotando uma ou mais das medidas a seguir:

— Reorientar ou reposicionar a antena de recepção.

— Aumentar a distância entre o equipamento e o receptor.
— Conectar o equipamento a uma tomada de um circuito diferente daquele ao qual o receptor está conectado.
— Consultar o revendedor ou um técnico de rádio/TV qualificado para obter ajuda.

DESCRIÇÃO DAS PEÇAS

► **Fig.1**

1	Refletor	2	Lente	3	Cobertura do ímã	4	Alça de transporte
5	Botão liga/desliga	6	Gancho	7	Furo para parafuso (1/4")	8	Ímã

DESCRIÇÃO FUNCIONAL

⚠***PRECAUÇÃO:*** **Certifique-se sempre de que o aparelho está desligado e que a bateria foi retirada antes de executar ajustes ou de verificar o funcionamento do aparelho.**

Instalação ou remoção da bateria

⚠***PRECAUÇÃO:*** **Sempre desligue a ferramenta antes de colocar ou retirar a bateria.**

⚠***PRECAUÇÃO:*** **Segure a ferramenta e a bateria firme ao colocar ou retirar a bateria.** Falha em segurar a ferramenta e a bateria firmemente pode fazer com que elas escorreguem das mãos e sejam danificadas ou causem lesões pessoais.

Para instalar a bateria, alinhe a lingueta desta à ranhura no compartimento e encaixe-a em posição. Insira-a até o fim, até encaixar em posição com um pequeno clique. Se você puder ver o indicador vermelho, conforme mostrado na figura, isso significa que ela não está completamente encaixada.

Para retirar a bateria, deslize-a para fora ao mesmo tempo em que desliza o botão na frente da bateria.
► **Fig.2:** **1.** Indicador vermelho **2.** Botão **3.** Bateria

⚠***PRECAUÇÃO:*** **Sempre coloque a bateria completamente, até não ver mais o indicador vermelho.** Caso contrário, ela poderá cair da ferramenta acidentalmente e provocar ferimentos em você ou em alguém por perto.

⚠***PRECAUÇÃO:*** **Não force a colocação da bateria.** Se ela não deslizar com facilidade é porque não está sendo colocada corretamente.

Indicação da capacidade restante das baterias

Pressione o botão de checagem na bateria para ver a capacidade restante das baterias. As lâmpadas indicadoras acendem por alguns segundos.
► **Fig.3:** **1.** Lâmpadas indicadoras **2.** Botão de checagem

Lâmpadas indicadoras			Capacidade restante
Acesa	Desl	Piscando	
■ ■ ■ ■			75% a 100%
■ ■ ■ □			50% a 75%
■ ■ □ □			25% a 50%
■ □ □ □			0% a 25%
◪ □ □ □			Carregue a bateria.
■ ■ □ □ ↑↓ □ □ ■ ■			A bateria pode ter falhado.

NOTA: Dependendo das condições de uso e da temperatura ambiente, a indicação pode ser um pouco diferente da capacidade real.

NOTA: A primeira lâmpada indicadora (extrema esquerda) pisca quando o sistema de proteção da bateria funciona.

Sistema de proteção do aparelho / bateria

O aparelho é equipado com um sistema de proteção. Esse sistema corta automaticamente a alimentação de energia para prolongar a vida útil do aparelho e da bateria. O aparelho interrompe automaticamente a operação se uma das condições a seguir ocorrer com ele ou com a bateria.

Proteção contra superaquecimento

Quando o aparelho ou a bateria sofrem um aquecimento excessivo, o aparelho para automaticamente. Nesse caso, aguarde até o aparelho esfriar antes de ligá-lo novamente.

Proteção contra descarga excessiva

Quando a capacidade da bateria fica baixa, os LEDs apagam, exceto parte deles. Algum tempo depois, o sistema corta automaticamente a alimentação. Nesse caso, retire a bateria do aparelho e recarregue-a.

Proteção contra outros problemas

O sistema de proteção também se destina a outros problemas que poderiam causar danos ao aparelho, parando-o automaticamente. Siga o procedimento a seguir para eliminar as causas dos problemas se a operação do aparelho houver sido temporariamente interrompida.

1. Desligue o aparelho e ligue-o novamente para reiniciar.
2. Recarregue as baterias ou troque-as por baterias recarregadas.
3. Deixe o aparelho e as baterias esfriarem.

Se o problema não for resolvido com a restauração do sistema de proteção, entre em contato com seu centro de assistência técnica Makita.

MONTAGEM

PRECAUÇÃO: **Antes de executar qualquer trabalho com o aparelho, certifique-se de que ele está desligado e que a bateria foi retirada.**

Ajuste do ângulo do refletor

PRECAUÇÃO: **Segure o aparelho enquanto estiver ajustando o ângulo do refletor.**

PRECAUÇÃO: **Tome cuidado para não prender os dedos enquanto estiver ajustando o ângulo do refletor.**

O refletor pode ser basculado em até 180°.
► **Fig.4**

O refletor pode ser girado em até 90° no sentido horário e até 210° no sentido anti-horário.
► **Fig.5**

OPERAÇÃO

AVISO: **Para reduzir o risco de lesões, não olhe diretamente para a lâmpada acesa, nem exponha os olhos à luz.** Lesões oculares sérias podem ocorrer.

AVISO: **Para reduzir o risco de queimaduras e incêndios, não toque no refletor e mantenha-o afastado de materiais combustíveis durante a operação.**

OBSERVAÇÃO: **Não aperte o botão forçadamente.** Se isso acontecer, poderão ocorrer problemas de funcionamento.

Ação do interruptor

PRECAUÇÃO: **Segure o aparelho enquanto pressiona o botão liga/desliga.**

Para acender a luz, pressione o botão liga/desliga depois de abrir o refletor. A intensidade luminosa muda sempre que o botão liga/desliga é pressionado. A intensidade luminosa muda ciclicamente na seguinte ordem: alta, média, baixa e desligada.
► **Fig.6:** **1.** Botão liga/desliga **2.** Refletor

NOTA: Também é possível apagar a luz fechando o refletor com a superfície luminosa voltada para dentro. Para acender a luz novamente, pressione o botão liga/desliga depois de abrir o refletor.

Uso com ímãs

PRECAUÇÃO: **Retire substâncias estranhas que estiverem aderidas à superfície magnética antes de usar.** Se isso não for feito, a força magnética diminuirá e poderão ocorrer ferimentos.

PRECAUÇÃO: **Quando usar os ímãs, prenda a superfície magnética a uma superfície plana. Certifique-se de que o aparelho está fixado com firmeza.**

PRECAUÇÃO: **Quando usar o aparelho com os ímãs, não coloque a mão entre os ímãs e uma superfície metálica.** Sua mão poderá ficar presa.

PRECAUÇÃO: **Não coloque nada sobre o aparelho quando ele estiver instalado usando os ímãs.**

PRECAUÇÃO: **Para desprender a superfície magnética, segure a alça com firmeza.**

PRECAUÇÃO: **Quando não estiver usando o aparelho, como por exemplo ao guardá-lo, coloque sempre a cobertura do ímã na base do aparelho.** Não fazer isso pode fazer com que objetos metálicos não desejados fiquem presos à superfície magnética.

PRECAUÇÃO: **Quando prender os ímãs a uma superfície metálica elevada, prenda a alça com um cordão ou correia para prevenir a queda do aparelho.**

OBSERVAÇÃO: **Se o ímã ficar preso ao material por um período de tempo prolongado, a superfície do material poderá sofrer danos, dependendo das condições de uso.**

OBSERVAÇÃO: **Não deslize a superfície magnética para desprendê-la.** A superfície à qual o ímã está preso poderá sofrer danos.

Deslize e remova a cobertura do ímã. A cobertura do ímã pode ser guardada no atrás do refletor.
Prenda os ímãs a uma superfície metálica.
► **Fig.7:** **1.** Cobertura do ímã **2.** Ímã

Uso com o gancho

⚠*PRECAUÇÃO:* **Quando pendurar o aparelho em um local elevado, prenda a alça com um cordão ou correia para prevenir a queda do aparelho.**

⚠*PRECAUÇÃO:* **Não puxe a ferramenta para baixo quando ela estiver pendurada.**

Deslize e remova a cobertura do ímã e abra o gancho.
► **Fig.8:** **1.** Gancho

Pendure o gancho em um tubo (ø máximo de 50 mm (2")).
► **Fig.9**

Uso com o gancho-sargento tipo C

Acessório opcional

⚠*PRECAUÇÃO:* **Certifique-se de atarraxar o adaptador com firmeza no furo para parafuso na base do aparelho quando o prender ao aparelho.**

⚠*PRECAUÇÃO:* **Certifique-se de apertar a porca de fixação com firmeza quando prender o adaptador ao gancho-sargento tipo C.**

⚠*PRECAUÇÃO:* **Certifique-se de que o gancho-sargento tipo C ficou preso com firmeza depois instalá-lo na posição desejada.**

NOTA: Adquira o adaptador separadamente. O gancho-sargento tipo C e o adaptador são vendidos separadamente.

1. Desaperte o parafuso recartilhado do gancho-sargento tipo C.

2. Atarraxe a extremidade de diâmetro grande do adaptador no gancho-sargento tipo C.

3. Gire a porca de fixação para prender o adaptador ao gancho-sargento tipo C.
► **Fig.10:** **1.** Gancho-sargento tipo C **2.** Parafuso recartilhado **3.** Adaptador **4.** Extremidade de diâmetro grande **5.** Porca de fixação

4. Atarraxe a outra extremidade do adaptador no furo para parafuso na base do aparelho. Prenda o adaptador no aparelho.
► **Fig.11:** **1.** Furo para parafuso **2.** Adaptador

5. Instale o grampo-sargento na posição desejada.

A direção do aparelho pode ser ajustada desapertando ligeiramente a porca de fixação e girando o aparelho. Depois de ajustar a direção, aperte a porca de fixação novamente.
► **Fig.12:** **1.** Gancho-sargento tipo C **2.** Porca de fixação

MANUTENÇÃO

⚠*PRECAUÇÃO:* **Antes de realizar qualquer trabalho de inspeção ou manutenção, confirme que o aparelho está desligado e que a bateria foi removida.**

OBSERVAÇÃO: **Nunca use gasolina, benzina, diluente, álcool ou produtos semelhantes. Pode ocorrer descoloração, deformação ou rachaduras.**

Para manter a SEGURANÇA e a CONFIABILIDADE do produto, os reparos e qualquer outra manutenção ou ajustes devem ser feitos pelos centros autorizados de assistência técnica da Makita ou na própria fábrica da Makita, utilizando sempre peças originais Makita.

Limpeza

⚠*PRECAUÇÃO:* **Não lave o aparelho com água.**

Limpe periodicamente o exterior (corpo) do aparelho com um pano umedecido em água e sabão.

ACESSÓRIOS OPCIONAIS

⚠*PRECAUÇÃO:* **Os acessórios ou extensões especificados neste manual são recomendados para utilização com a sua ferramenta Makita.** A utilização de quaisquer outros acessórios ou extensões pode causar risco de ferimentos. Utilize o acessório ou extensão apenas para o fim a que se destina.

Se necessitar de informações adicionais relativas a estes acessórios, solicite-as ao centro de assistência técnica Makita em sua região.

- Gancho-sargento tipo C
- Adaptador
- Baterias e carregadores originais Makita

NOTA: Alguns itens da lista podem estar incluídos na embalagem da ferramenta como acessórios padrão. Eles podem variar de país para país.

规格

型号:		ML013G
额定电压		D.C. 36 V - 40 V（最大）
光通量 （高 / 中 / 低）		1,200 lm / 800 lm / 500 lm
运行时间 （高 / 中 / 低）	使用BL4040	12小时 / 18小时 / 29小时
尺寸（不含电池组） （长 x 宽 x 高）	折叠位置	172 mm x 91 mm x 161 mm (6-3/4″ x 3-5/8″ x 6-3/8″)
	工作位置 （最大高度）	172 mm x 91 mm x 284 mm (6-3/4″ x 3-5/8″ x 11-1/8″)
净重 （不含电池组和磁铁盖）		0.88 kg (1.9 lb)

- 生产者保留变更规格不另行通知之权利。
- 规格可能因销往国家之不同而异。
- 以上工作时间为近似值，实际工作时间可能因电池类型、充电状态和使用情况不同而异。

适用电池组和充电器

电池组	BL4020 / BL4025 / BL4040 / BL4040F / BL4050F
充电器	DC40RA / DC40RB / DC40RC / DC40WA

- 部分以上所列电池组和充电器是否适用视用户所在地区而异。

⚠警告： 请仅使用以上所列电池组和充电器。使用其他类型的电池组或充电器可能会导致人身伤害和/或失火。

符号

以下显示本设备可能会使用的符号。在使用工具之前，请务必理解其含义。

	阅读使用说明书。
	请勿直视处于工作状态的灯具。
	警告: 表面灼热。有烫伤的危险。在冷却前请勿触碰。
V	电压
⎓	直流
Ni-MH Li-ion	仅限于欧盟国家 由于本设备中包含有害成分，因此废弃的电气和电子设备、蓄电池和普通电池可能会对环境和人体健康产生负面影响。 请勿将电气和电子工具或电池与家庭普通废弃物放在一起处置！根据欧洲关于废弃电气电子设备、蓄电池和普通电池、废弃的蓄电池和普通电池的指令及其国家层面的修订法案，废弃的电气设备、普通电池和蓄电池应当单独存放并递送至城市垃圾收集点，根据环保法规进行处置。 此规定由标有叉形标志的带轮垃圾桶符号表示。

仅限于欧盟国家
正确弃置本产品
此标记表明于欧盟境内，本产品不应与其他家庭普通废弃物一同丢弃。为防止任意丢弃废弃物而对环境或人体健康造成的潜在危害，请为材料资源的可持续循环使用贡献一己之力。如需回收设备，请使用退还回收系统或联系当地该产品的经销商。经销商可用确保环境安全的方式回收本产品。
由于本设备中包含有害成分，因此使用过的电气和电子设备可能会对环境和人体健康产生负面影响。

安全警告

阅读并遵守所有安全注意事项。警告 – 在使用本工具时，应始终遵守以下注意事项：

1. **为降低人身伤害的风险，在儿童附近使用本产品时，应密切监视周围情况。**
2. **请勿接触高温部件以降低灼伤风险。**使用过程中以及使用后不久，镜片温度可能极高。
3. **只能使用制造商销售或推荐的装置。**
4. **请勿在雨雪环境下使用本工具。**
5. **为了降低触电风险，请勿将本工具置于水或其他液体中。请勿将本工具放置或存放在可能掉落或可能被拉入浴缸或水槽中的区域。**
6. **警告：为降低人身伤害风险，请勿直视处于工作状态的灯具，或者避免眼睛暴露在灯下。**否则可能会对眼睛造成严重伤害。
7. **警告：请勿将磁铁用于水平顶置安装。**
8. **为降低火灾风险，请在操作时远离可燃性材料。**
9. **此照明装置的光源不可更换；光源达到使用寿命时需更换整个照明装置。**
10. **此照明装置的控制装置不可更换；控制装置达到使用寿命时需更换整个照明装置。**
11. **请勿将灯光朝向他人。**
12. **如果工具有通风口，请勿盖住或挡住通风口。保持通风口清洁以达到散热目的。**通风口堵塞可能会导致起火。
13. **搬运把手只能用于搬运工具，不得用于吊装等其他用途。**
14. **插入电池组时，请小心避免撞击到放在搬运把手上的手部。**
15. **将工具存放在儿童无法触及的地方。**
16. **在磁吸表面无法吸附的位置使用工具时，请将工具放置在水平且稳定的表面上。**否则工具可能会倒下并造成掉落事故。
17. **如果工具掉落，使用前请务必检查是否有损坏或安全问题。**
18. **请勿在强风天气下使用本工具。**否则可能会导致掉落事故。
19. **请勿在易爆环境，如有可燃性液体、气体或粉尘的环境下使用本工具。**
20. **请勿将此工具暴露在火花或腐蚀性气体中。**
21. **不使用本工具时，请将电池组从本工具中取出。**
22. **将本工具存放在室内。**
23. **请勿在水中清洗本工具。**
24. **产品上的标签和铭牌包含重要信息，请务必保留。**若标签和铭牌无法辨识或者已经遗失，请联系Makita（牧田）服务中心免费更换。
25. **在进行任何调整、更换附件或存放工具之前，请断开电池组与工具的连接。**这些安全防卫措施可降低工具意外启动的风险。
26. **除非使用和维护说明中另有指示，否则请勿改装或尝试维修工具或电池组。**
27. **搬运工具时须轻拿轻放，避免其掉落或遭受撞击。**否则可能会导致其故障或造成人身伤害。
28. **请勿用湿手操作充电器和充电器端子。**
29. **请勿在室外对电池充电。**
30. **请勿在心脏起搏器附近使用本工具。**磁铁可能会干扰心脏起搏器的功能。
31. **请勿将磁吸表面靠近电子设备、钟表或IC卡等精密设备。**磁吸力可能会对其造成影响。
32. **操作时请勿伸得过远。任何时候都应保持适当的立足点和平衡。**这样可在意外情况下更好地控制灯。
33. **请勿在梯子或不稳定的支撑物上使用本工具。**在坚固表面上立足平稳可在意外情况下更好地控制工具。

电池驱动设备安全警告

电池驱动设备的使用和保养

1. **防止意外启动。在连接至电池组，拿起或搬运设备之前，请确保开关处于关闭位置。**搬运设备时手指放在开关上或者在开关打开的情况下给设备通电会导致意外情况发生。
2. **在进行任何调整、更换附件或存放设备之前，请断开电池组与设备的连接。**这些安全防卫措施可降低设备意外启动的风险。
3. **请仅使用制造商指定的充电器进行充电。**将适用于某一种类型电池组的充电器用于其他类型的电池组时，可能会导致起火。
4. **这些设备仅可使用指定的专用电池组。**使用其他类型的电池组可能会导致人身伤害或起火。
5. **不使用电池组时请将其远离纸夹、硬币、钥匙、钉子、螺丝或其他小型金属物体放置。这些物体可能会使电池端子短路。**这些物体可能会使电池端子短路，引起燃烧或起火。
6. **使用过度时，电池中可能溢出液体。请避免接触。如果意外接触到电池漏液，请用水冲洗。如果液体接触到眼睛，请就医。**电池漏液可能会导致过敏发炎或灼伤。
7. **不要使用损坏或改装过的电池组或设备。**损坏或改装过的电池组可能呈现无法预测的结果，导致着火、爆炸或伤害。
8. **不要将电池组或设备暴露于火或高温环境下。**暴露于火或高于130°C的高温中可能导致爆炸。
9. **请遵循所有充电说明，不要在说明书中指定的温度范围之外给电池组或设备充电。**不正确充电或在指定的温度范围外充电可能会损坏电池并增加着火的风险。
10. **由具备必要资质的专业维修人员进行维修并只使用与原部件相同的更换部件。**这样可确保产品的安全性。
11. **除非在使用和维护说明中另有指示，否则请勿改装或尝试维修设备或电池组。**

电池组的重要安全注意事项

1. **在使用电池组之前，请仔细通读所有的说明以及（1）电池充电器，（2）电池，以及（3）使用电池的产品上的警告标记。**
2. **请勿拆卸或改装此电池组。**否则可能引起火灾、过热或爆炸。
3. **如果机器运行时间变得过短，请立即停止使用。否则可能会导致过热、起火甚至爆炸。**
4. **如果电解液进入您的眼睛，请用清水将其冲洗干净并立即就医。否则可能会导致视力受损。**
5. **请勿使电池组短路：**
   (1) **请勿使任何导电材料碰触到端子。**
   (2) **避免将电池组与其他金属物品如钉子、硬币等放置在同一容器内。**
   (3) **请勿将电池组置于水中或使其淋雨。**
   电池短路将产生大的电流，导致过热，并可能导致起火甚至击穿。
6. **请勿在温度可能达到或超过50°C（122°F）的场所存放以及使用设备和电池组。**
7. **即使电池组已经严重损坏或完全磨损，也请勿焚烧电池组。电池组会在火中爆炸。**
8. **请勿对电池组射钉，或者切削、挤压、抛掷、掉落电池组，又或者用硬物撞击电池组。**否则可能引起火灾、过热或爆炸。
9. **请勿使用损坏的电池。**
10. **决不能维修损坏的电池包。**电池包仅能由生产者或其授权的维修服务商进行维修。
11. **本工具附带的锂离子电池需符合危险品法规要求。**
    第三方或转运代理等进行商业运输时，应遵循包装和标识方面的特殊要求。
    有关运输项目的准备作业，咨询危险品方面的专业人士。同时，请遵守可能更为详尽的国家法规。
    请使用胶带保护且勿遮掩表面的联络信息，并牢固封装电池，使电池在包装内不可动。
12. **丢弃电池组时，需将其从设备上卸下并在安全地带进行处理。关于如何处理废弃的电池，请遵循当地法规。**
13. **仅将电池用于Makita（牧田）指定的产品。**将电池安装至不兼容的产品会导致起火、过热、爆炸或电解液泄漏。
14. **如长时间不使用设备，必须将电池从设备中取出。**
15. **使用设备期间以及使用设备之后，电池组温度可能较高，易引起灼伤或低温烫伤。处理高温电池组时请小心操作。**
16. **在使用设备后请勿立即触碰设备的端子，否则可能引起灼伤。**
17. **避免锯屑、灰尘或泥土卡入电池组的端子、孔口和凹槽内。**否则可能导致设备或电池组性能下降或故障。

18. **除非设备支持在高压电源线路附近使用，否则请勿在高压电源线路附近使用电池组。**否则可能导致设备或电池组故障或失常。
19. **确保电池远离儿童。**

请保留此说明书。

⚠小心： 请仅使用原装Makita（牧田）电池。使用非原装Makita（牧田）电池或经改装的电池，可能会引起电池爆裂，造成起火、人身伤害和财产损失。同时还会导致Makita（牧田）设备和充电器保修失效。

注意： Makita（牧田）对因使用非Makita（牧田）原装电池或经过改装的电池而造成的任何事故概不负责。Makita（牧田）原装电池与Makita（牧田）工具和充电器的兼容性已经过严格评估，符合适用法规和安全标准。

保持电池最大使用寿命的提示

1. **在电池组电量完全耗尽前及时充电。发现设备电量低时，务必停止设备操作，并给电池组充电。**
2. **请勿对已充满电的电池组重新充电。过度充电将缩短电池的使用寿命。**
3. **请在10 °C - 40 °C（50 °F - 104 °F）的室温条件下给电池组充电。请在灼热的电池组冷却后再充电。**
4. **不使用电池组时，请将其从设备或充电器上拆除。**
5. **如果电池组长时间（超过六个月）未使用，请给其充电。**

维修

1. 本工具的维修仅可由具备资格的维修人员执行。不具资格的人员执行维修或保养会导致人身伤害。
2. 维修本工具时，请仅使用与原来相同的更换部件。使用未经认可的部件或不遵守保养说明可能会导致触电或人身伤害。
3. 即使本工具已严重损坏，也请勿焚烧。电池会在火中爆炸。根据当地法规处理工具。

FCC注意事项

美国适用

本设备符合FCC规章第15章之要求。操作受限于以下两种条件：
（1）本设备不得产生有害干扰，以及
（2）本设备必须能抵抗干扰，包括可能引起有害操作的干扰。
未经合规负责方的明确许可，对本机进行任何变更或修改，则会取消用户对本机的操作资格。
注: 本机经测试符合FCC规章第15章对B类数字设备的限定。这些限定对在居住环境使用本机时的有害干扰提供合理防护。本机产生、使用并会辐射无线电频率能量，如果不按照说明书进行安装和使用，可能会对无线电通讯产生有害干扰。但是，对每个具体安装，无法保证一定不会出现干扰。若本机确实对无线电或电视机的接收产生了有害干扰（这可通过关闭和打开设备电源来确认），建议用户可以尝试通过以下措施中的一项或多项来消除干扰：
— 重新调整接收天线的方向或位置。
— 增大本机与接收机之间的间隔。
— 将本机连接至与接收机所用电路不同的电源插座上。
— 向经销商垂询或有经验的无线电／电视技术人员请求帮助。

部件说明

► **图片1**

1	灯头	2	镜片	3	磁铁盖	4	搬运把手
5	电源开关按钮	6	挂钩	7	螺丝孔 (1/4")	8	磁铁

功能描述

⚠小心： 调节或检查工具功能之前，请务必关闭工具的电源并取出电池组。

安装或拆卸电池组

⚠小心： 安装或拆卸电池组之前，请务必关闭工具电源。

⚠小心： 安装或拆卸电池组时请握紧工具和电池组。否则它们可能从您的手中滑落，导致工具和电池组受损，甚至造成人身伤害。

安装电池组时，要将电池组上的舌簧与外罩上的凹槽对齐，然后推滑到位。将其完全插入到位，直到锁定并发出咔哒声为止。若能看到图示中的红色指示器，则说明未完全锁紧。

拆卸电池组时，按下电池组前侧的按钮，同时将电池组从工具中抽出。

► **图片2: 1.** 红色指示器 **2.** 按钮 **3.** 电池组

⚠小心： 务必完全装入电池组，直至看不见红色指示器为止。否则，它可能会从工具中意外脱落，从而造成自身或他人受伤。

⚠小心： 请勿强行安装电池组。如果电池组难以插入，可能是插入方法不当。

显示电池的剩余电量

按电池组上的CHECK（查看）按钮可显示电池剩余电量。指示灯将亮起数秒。

► **图片3: 1.** 指示灯 **2.** CHECK（查看）按钮

指示灯			剩余电量
点亮	熄灭	闪烁	
■ ■ ■ ■			75%至100%
■ ■ ■ □			50%至75%
■ ■ □ □			25%至50%
■ □ □ □			0%至25%
◪ □ □ □			给电池充电。
■ ■ □ □ ↑↓ □ □ ■ ■			电池可能出现故障。

注： 在不同的使用条件及环境温度下，指示灯所示电量可能与实际情况略有不同。

注： 当电池保护系统启动时，第一个（最左侧）指示灯将闪烁。

工具 / 电池保护系统

本工具配备有保护系统。该系统能够自动切断电源以延长工具和电池寿命。作业时，如果工具或电池处于以下情况，工具将会自动停止运转。

过热保护

工具或电池过热时，工具会自动停止运转。在这种情况下，请待工具冷却后再重新打开工具。

过放电保护

当电池电量不足时，除部分LED之外，其他LED灯将全部熄灭。随后，系统将自动切断电源。在这种情况下，请将电池组从工具中取出并予以充电。

其他原因防护

保护系统还适用于其他可能导致工具受损的情况，从而使工具自动停止运转。工具暂时或中途停止工作时，执行以下所有步骤以排除异常原因。

1. 关闭工具，然后再次重新启动。
2. 给电池充电或更换为充电电池。
3. 请等待工具和电池冷却。

如果保护系统恢复后仍无改善，请联络当地的Makita（牧田）维修服务中心。

装配

⚠小心： 对工具进行任何装配操作前，请务必关闭工具并取出电池组。

调节灯头角度

⚠小心： 调节灯头角度时，请握住工具。

⚠小心： 调节灯头角度时，请小心不要夹到手指。

可将灯头展开至180°。

► **图片4**

可将灯头顺时针旋转至最大90°和逆时针旋转至最大210°。

► **图片5**

操作

⚠警告： 为降低人身伤害风险，请勿直视处于工作状态的灯具，或者避免眼睛暴露在灯下。否则可能会对眼睛造成严重伤害。

⚠警告： 为降低灼伤和起火风险，请勿触碰灯头并确保操作工具时远离易燃材料。

注意： 请勿强行按下按钮。否则可能会导致故障。

开关操作

⚠小心： 按下电源开关按钮时，请握住工具。

要打开灯时，请打开灯头后按下电源开关按钮。每次按下电源开关按钮时，亮度都会变化。亮度在高、中、低和关闭之间循环。

► **图片6： 1.** 电源开关按钮 **2.** 灯头

注： 也可通过使发光面朝内的方式将灯头折叠以关闭灯。要再次打开灯时，请打开灯头后按下电源开关按钮。

通过磁铁使用

⚠小心： 使用前，请清除磁吸表面附着的异物。否则磁吸力会降低并可能会导致受伤。

⚠小心： 使用磁铁时，将磁吸表面吸附于平坦位置。然后，确保工具牢固固定。

⚠小心： 通过磁铁使用工具时，请勿将手放在磁铁和金属表面之间。手可能会被夹住。

⚠小心： 通过磁铁吸附工具时，请勿在其上放置任何物品。

⚠小心： 取下磁吸表面时，请务必紧握把手。

⚠小心： 不使用工具时（例如存储时），请务必将磁铁盖安装在工具底部。否则可能会导致非预期的金属物体吸附在磁吸表面。

⚠小心： 将磁铁吸附至位于高处的金属表面时，请用绳索或带子绑住把手，以防工具掉落。

注意： 如果磁铁长时间吸附于材料上，可能会因使用条件而导致材料表面受损。

注意： 将磁吸表面脱开时，请勿使其滑动。磁铁附件吸附的表面可能会受损。

滑动并取下磁铁盖。磁铁盖可存放于灯头背面。然后，将磁铁吸附至金属表面。

► **图片7： 1.** 磁铁盖 **2.** 磁铁

通过挂钩使用

⚠小心： 将工具挂于高处时，请用绳索或带子绑住把手，以防工具掉落。

⚠小心： 悬挂时请勿向下拉工具。

滑动并取下磁铁盖，然后转动挂钩。
► 图片8： 1. 挂钩

将挂钩挂在管子上（最大直径ø50 mm (2″)）。
► 图片9

通过虎钳使用

选购附件

⚠小心： 紧固转接头至工具时，请务必将转接头牢固拧入工具底部的螺丝孔中。

⚠小心： 紧固转接头至虎钳时，请务必牢固拧紧固定螺母。

⚠小心： 将虎钳安装至所需位置后，确保虎钳牢固固定。

注： 请另行购买转接头。虎钳和转接头单独售卖。

1. 从虎钳上将手拧螺丝拧下。
2. 将转接头的大直径端拧入虎钳。
3. 旋转固定螺母，将转接头固定至虎钳。

► 图片10： 1. 虎钳 2. 手拧螺丝 3. 转接头 4. 大直径端 5. 固定螺母

4. 将转接头的另一端拧入工具底部的螺丝孔中。将转接头紧固至工具上。

► 图片11： 1. 螺丝孔 2. 转接头

5. 在所需位置安装虎钳。

可通过略微拧松固定螺母并转动工具来调整工具方向。调整方向后，重新拧紧固定螺母。
► 图片12： 1. 虎钳 2. 固定螺母

保养

⚠小心： 检查或保养工具之前，请务必关闭机器并取出电池组。

注意： 切勿使用汽油、苯、稀释剂、酒精或类似物品清洁工具。否则可能会导致工具变色、变形或出现裂缝。

为了保证产品的安全与可靠性，维修、任何其他的维修保养或调节需由Makita（牧田）授权的或工厂维修服务中心完成。务必使用Makita（牧田）的替换部件。

清洁

⚠小心： 请勿在水中清洗本工具。

经常使用蘸有肥皂水的抹布擦除工具外部（工具主体）。

选购附件

⚠小心： 这些附件或装置专用于本说明书所列的Makita（牧田）工具。如使用其他厂牌附件或装置，可能导致人身伤害。仅可将附件或装置用于规定目的。

如您需要了解更多关于这些选购附件的信息，请咨询当地的Makita（牧田）维修服务中心。

- 虎钳
- 转接头
- Makita（牧田）原装电池和充电器

注： 本列表中的一些部件可能作为标准配件包含于工具包装内。它们可能因销往国家之不同而异。

사양

모델:		ML013G
정격 전압		최대 D.C. 36V~40V
광속 (강 / 중 / 약)		1,200lm / 800lm / 500lm
작동 시간 (강 / 중 / 약)	BL4040	12시간 / 18시간 / 29시간
치수(배터리 카트리지 제외) (L x W x H)	접는 위치	172mm x 91mm x 161mm(6-3/4" x 3-5/8" x 6-3/8")
	조작 위치 (최대 높이)	172mm x 91mm x 284mm(6-3/4" x 3-5/8" x 11-1/8")
중량 (배터리 카트리지 및 자석 커버 제외)		0.88kg(1.9lbs)

- 지속적인 연구, 개발로 인해 여기에 기재된 사양은 예고 없이 변경될 수 있습니다.
- 사양은 국가별로 상이할 수 있습니다.
- 작동 시간은 대략적이며 배터리 유형, 충전 상태 및 사용 조건에 따라 달라질 수 있습니다.

사용 가능한 배터리 카트리지 및 충전기

배터리 카트리지	BL4020 / BL4025 / BL4040 / BL4040F / BL4050F
충전기	DC40RA / DC40RB / DC40RC / DC40WA

- 위에 게재된 일부 배터리 카트리지 및 충전기는 거주 지역에 따라 이용할 수 없는 경우가 있습니다.

⚠**경고: 배터리 카트리지와 충전기는 위에 게재된 것만 사용하셔야 합니다.** 다른 배터리 및 충전기를 사용하면 대인 상해 및/또는 화재의 위험이 야기될 수 있습니다.

기호

다음은 본 공구에 사용된 기호를 나타냅니다. 사용하시기 전에 그 의미를 숙지하여 주십시오.

	취급 설명서를 참조하여 주십시오.
	작동 램프를 들여다 보지 마십시오.
	경고: 표면이 뜨겁습니다. 화상 위험 있음. 식을 때까지 만지지 마십시오.
V	볼트
⎓	직류
Ni-MH Li-ion	EU 국가만 해당 장비에는 위험한 부품이 존재하기 때문에 전기 및 전자 장비, 축전지, 배터리 폐기물은 환경과 인체 건강에 부정적인 영향을 미칠 수 있습니다. 전기 및 전자 가전제품 또는 배터리는 가정용 쓰레기와 함께 폐기하지 마십시오! 전기 및 전자 장비 폐기물, 축전지 및 배터리와 축전지 및 배터리 폐기물에 대한 유럽 지침과 이에 따른 국내법에 따라, 전기 장비, 배터리, 축전지 폐기물은 따로 수거하여 환경 보호 규정에 따라 운영되는 별도의 자치제 폐기물 수거 장소로 전달해야 합니다. 장비에 있는 X자 표시된 바퀴 달린 쓰레기통 기호가 이를 나타냅니다.
	EU 국가만 해당 본 제품의 올바른 처분 방법 이 표시는 본 제품을 EU 전역의 다른 가정용 쓰레기와 함께 처리해서는 안 됨을 나타냅니다. 통제되지 않은 폐기물 처리로 인하여 환경이나 인체에 해를 미칠 수 있는 위험을 예방하려면, 책임감을 가지고 재활용하여 지속 가능한 물적 자원의 재사용을 권장합니다. 사용한 디바이스를 반환하려면 반품 및 수거 시스템을 사용하거나 제품을 구입한 소매점에 문의하십시오. 친환경적인 재활용을 위해 이 제품을 사용할 수 있습니다. 장비에는 위험한 부품이 존재하기 때문에 사용된 전기 및 전자 장비는 환경과 인체 건강에 부정적인 영향을 미칠 수 있습니다.

안전 경고

모든 안전 지침을 읽고 따라 주십시오.

경고 – 이 기기를 사용할 때는 항상 다음 주의사항을 따라 주십시오.

1. **부상의 위험을 줄이기 위해 어린이 근처에서 제품을 사용할 경우 면밀한 감독이 필요합니다.**
2. **화상의 위험을 줄이려면 뜨거운 부분에 접촉하지 않도록 하십시오.** 사용하는 동안 또는 사용한 직후에는 렌즈가 매우 뜨거울 수 있습니다.
3. **제조업체에서 권장하거나 판매하는 별매품만 사용하십시오.**
4. **비나 눈이 오는 곳에서 기기를 사용하지 마십시오.**

5. **감전의 위험을 줄이려면 기기를 물이나 다른 액체에 넣지 마십시오. 욕조나 싱크대에 떨어지거나 빨려 들어갈 수 있는 곳에 기기를 놓거나 보관하지 마십시오.**
6. **경고: 부상의 위험을 줄이려면 작동 램프를 들여다보거나 불빛을 눈에 쪼이지 마십시오.** 심각한 눈 손상이 발생할 수 있습니다.
7. **경고: 자석을 수평으로 머리 위에 장착하는 데 사용하지 마십시오.**
8. **화재의 위험을 줄이려면 작동 중일 때 가연성 물질을 주변에 두지 마십시오.**
9. **이 조명 기구의 광원은 교체할 수 없습니다. 광원의 수명이 다하면 조명 기구 전체를 교체해야 합니다.**
10. **이 조명 기구의 제어 장치는 교체할 수 없는 부품입니다. 제어 장치의 수명이 다하면 조명 기구 전체를 교체해야 합니다.**
11. **다른 사람에게 불빛을 비추지 마십시오.**
12. **기기에 통풍구가 있는 경우 통풍구를 덮거나 막지 마십시오. 냉각용 통풍구를 깨끗하게 유지하십시오.** 통풍구가 막히면 화재가 발생할 수 있습니다.
13. **끌어 올리기 등 기기 운반 이외의 목적으로 운반용 핸들을 사용하지 마십시오.**
14. **배터리 카트리지를 삽입할 때 운반용 핸들에 얹은 손이 부딪히지 않도록 주의하십시오.**
15. **어린이의 손이 닿지 않는 곳에 기기를 놓으십시오.**
16. **자석면을 부착할 수 없는 기기를 사용할 경우, 평평하고 안정적인 표면에 기기를 배치하십시오.** 그렇지 않으면 기기가 넘어져 낙하 사고가 발생할 수 있습니다.
17. **기기가 떨어진 경우, 사용 전에 손상이나 안전 문제가 있는지 확인해야 합니다.**
18. **강한 바람이 부는 곳에서 기기를 사용하지 마십시오.** 그렇지 않으면 공구가 쓰러지거나 떨어질 수 있습니다.
19. **가연성 액체나 가스 또는 먼지와 같이 폭발성 물질이 있는 환경에서 기기를 사용하지 마십시오.**
20. **불꽃이 튀거나 부식을 일으키는 환경에 기기를 노출하지 마십시오.**
21. **기기를 사용하지 않을 때는 항상 기기에서 배터리 카트리지를 제거하여 주십시오.**
22. **기기는 실내에서 보관하십시오.**
23. **물로 기기를 씻지 마십시오.**
24. **중요한 정보가 포함된 제품의 태그와 명판은 떼지 말고 그대로 두십시오.** 읽을 수 없거나 분실한 경우, 마끼다 서비스 센터에 연락하면 무료로 교체를 받을 수 있습니다.
25. **조정하거나 부속품을 교체하거나 기기를 보관하기 전 기기에서 배터리 팩을 분리하십시오.** 이러한 안전 조치는 기기가 예기치 않게 작동하는 위험을 줄여 줍니다.
26. **사용 및 관리에 관한 취급에서 설명한 경우를 제외하고 기기나 배터리 팩을 개조하거나 수리하지 마십시오.**
27. **떨어뜨리거나 부딪치는 등 기기를 거칠게 다루지 마십시오.** 그렇게 하면 오작동이 발생하거나 다칠 수 있습니다.
28. **충전기와 충전기 단자를 젖은 손으로 다루지 마십시오.**
29. **실외에서 배터리를 충전하지 마십시오.**
30. **심박 조율기 근처에서 기기를 사용하지 마십시오.** 자석은 심박 조율기의 기능을 방해할 수 있습니다.
31. **전자 장치, 시계, 손목시계 또는 IC 카드와 같은 정밀 장비에 자석면을 가까이 대지 마십시오.** 자력은 이러한 기기에 영향을 미칠 수 있습니다.
32. **무리한 자세로 작업하지 마십시오. 항상 양다리를 적절히 지지하여 균형을 유지하여 주십시오.** 이렇게 하면 예기치 않은 상황에서도 라이트를 잘 제어할 수 있습니다.
33. **사다리나 불안정한 지지대 위에서 기기를 사용하지 마십시오.** 단단한 표면에서 안정적인 자세를 취하면 예기치 않은 상황에서도 기기를 잘 제어할 수 있습니다.

배터리로 작동하는 기기에 대한 안전 경고

배터리로 작동하는 기기의 사용법 및 관리

1. **실수로 작동하지 않도록 하십시오. 배터리 팩을 연결하거나 기기를 들어 올리거나 운반하기 전에 스위치가 꺼져 있는지 확인하십시오.** 기기의 스위치에 손가락을 넣은 상태로 이동하거나 스위치가 켜진 상태에서 기기의 플러그를 연결하면 사고가 날 수 있습니다.
2. **기기를 조정하거나 부속품을 교체하거나 보관하기 전에 기기에서 배터리 팩을 분리하십시오.** 이러한 안전 조치는 기기가 예기치 않게 작동하는 위험을 줄여 줍니다.
3. **제조자가 지정한 충전기로만 충전하여 주십시오.** 한 가지 형태의 배터리 팩에 적합한 충전기는 다른 배터리 팩과 함께 사용하면 위험을 야기할 수 있습니다.
4. **기기에는 지정된 배터리 팩만 사용하십시오.** 다른 배터리 팩을 사용하면 대인 상해 및 화재의 위험이 발생할 수 있습니다.
5. **배터리 팩을 사용하지 않을 때는 양 전극이 통하도록 하는 종이 클립, 동전, 열쇠, 못, 나사 및 기타 소형 금속 물질을 주변에 두지 마십시오.** 배터리 전극을 단락시켜 화상이나 화재가 일어날 수 있습니다.
6. **험한 환경에서 사용할 경우 배터리에서 배터리 액이 누출될 수 있으므로 몸에 닿지 않도록 주의하십시오. 실수로 접촉한 경우에는 물로 씻어 주십시오. 액체가 눈에 들어간 경우에는 의사를 찾아가십시오.** 배터리에서 흘러나온 액체는 염증이나 화상을 일으킬 수 있습니다.
7. **손상되거나 개조된 배터리 팩 혹은 기기를 사용하지 마십시오.** 손상되거나 개조된 배터리는 예기치 못한 현상으로 화재, 폭발 또는 부상으로 이어질 수 있습니다.
8. **배터리 팩이나 기기를 불 또는 너무 높은 온도에 노출하지 마십시오.** 불이나 130°C 이상의 높은 온도에 노출하면 폭발의 원인이 될 수 있습니다.
9. **충전에 관한 모든 지시를 따르고, 설명서에 지정된 온도 범위 밖에서 배터리 팩 혹은 기기를 충전하지 마십시오.** 지정된 온도 범위에서 벗어나 충전하거나 부적절하게 충전하면 배터리에 손상을 주고 화재 위험을 높일 수 있습니다.
10. **동일한 교체 부품만 사용하여 자격을 갖춘 전문가에게 수리를 받으십시오.** 그러면 제품을 안전하게 사용하는 데 도움이 됩니다.
11. **사용 및 관리에 관한 취급에서 설명한 경우를 제외하고 기기나 배터리 팩을 개조하거나 수리하지 마십시오.**

배터리 카트리지에 대한 중요한 안전 규칙

1. 배터리 카트리지를 사용하기 전에 **(1)** 배터리 충전기 **(2)** 배터리 **(3)** 배터리를 사용하는 제품에 관한 모든 지시사항 및 주의 표시를 숙지하여 주십시오.
2. 배터리 카트리지를 분해하거나 개조하지 마십시오. 화재, 과열, 폭발을 유발할 수 있습니다.
3. 작동 시간이 지나치게 짧아진 경우에는 작동을 즉시 멈춰 주십시오. 과열이나 화상 혹은 폭발할 위험이 있습니다.
4. 전해질이 눈에 들어간 경우에는 깨끗한 물로 씻어낸 다음 즉시 치료를 받으십시오. 시력을 잃을 수 있습니다.
5. 배터리 카트리지를 단락시키지 마십시오:
   (1) 전도성 물질을 단자에 대지 마십시오.
   (2) 못, 동전 등과 같은 금속 물질이 들어 있는 용기에 배터리 카트리지를 보관하지 마십시오.
   (3) 배터리 카트리지를 물이나 비에 노출시키지 마십시오.
   배터리가 단락되어 과전류, 과열, 화상 및 고장이 일어날 수 있습니다.
6. 온도가 **50°C** 이상 올라갈 수 있는 곳에 기기와 배터리 카트리지를 보관하거나 사용하지 마십시오.
7. 배터리 카트리지가 심하게 손상되었거나 완전히 소모한 경우에도 소각하지 마십시오. 배터리 카트리지가 폭발할 수 있습니다.
8. 배터리 카트리지를 못으로 박거나 자르거나 부수거나 던지거나 떨어뜨리지 말고 딱딱한 물건으로 배터리 카트리지를 두드리지 마십시오. 이러한 행위는 화재, 과열, 폭발을 유발할 수 있습니다.
9. 손상된 배터리를 사용하지 마십시오.
10. 손상된 배터리 팩을 점검하지 마십시오. 배터리 팩은 제조업체 또는 공인 서비스 센터에서만 점검해야 합니다.
11. 포함된 리튬이온 배터리는 위험물 규정 요건을 따릅니다.
    제3자, 포워딩 업체와 같은 상업적 운송을 이용할 때는 포장 및 라벨에 대한 특별 요건이 반드시 준수되어야 합니다.
    그 품목의 운송 준비에는 위험 물질 전문가에게 상담하십시오. 또한 좀 더 세부적인 것은 각 국가 규정에 따르십시오.
    테이프를 붙이거나 개방 접점을 가린 상태로 포장을 해서 운송용 상자 안에서 배터리가 움직이지 못하도록 하십시오.
12. 배터리 카트리지를 폐기할 때는 기기에서 분리하여 안전한 장소에 폐기하십시오. 배터리 처리에 관해서는 지역 규정에 따르십시오.
13. 배터리는 마끼다가 지정한 제품에만 사용하십시오. 배터리를 호환성이 없는 제품에 설치하면 화재, 과열, 폭발 또는 전해질 누출을 유발할 수 있습니다.
14. 기기를 장시간 사용하지 않으면 기기에서 배터리를 제거해야 합니다.
15. 사용 중 및 사용 후에는 배터리 카트리지에 열이 가해져 화상이나 저온 화상을 유발할 수 있습니다. 뜨거운 배터리 카트리지를 다룰 때는 취급에 주의하십시오.
16. 화상을 입을 수 있을 정도로 뜨거워질 수 있으므로 사용 직후에는 기기의 단자를 만지지 마십시오.
17. 배터리 카트리지의 단자, 구멍, 홈에 부스러기, 먼지 또는 흙이 들어가지 않도록 주의하여 주십시오. 성능이 저하되거나 기기 또는 배터리 카트리지가 고장날 수 있습니다.
18. 기기가 고전압 전력선 근처에서 사용을 지원하지 않는 한, 배터리 카트리지를 고전압 전력선 근처에서 사용하지 마십시오. 기기 또는 배터리 카트리지의 오작동 또는 고장이 발생할 수 있습니다.
19. 어린이의 손이 닿지 않는 곳에 배터리를 보관하십시오.

본 취급 설명서를 잘 보관하여 주십시오.

⚠주의: 정품 **Makita** 배터리만 사용하십시오. 정품이 아닌 Makita 배터리 또는 개조된 배터리를 사용하면 배터리가 폭발해 화재, 신체적 상해, 제품 손상이 발생할 수 있습니다. Makita 기기 및 충전기에 대한 Makita 보증도 무효가 됩니다.

유의사항: Makita는 Makita 정품이 아닌 배터리 또는 개조된 배터리 사용으로 인해 발생하는 사고에 대해 어떠한 책임도 지지 않습니다. Makita 정품 배터리는 관련 법률 및 안전 기준에 따라 Makita 공구 및 충전기와의 호환성을 엄격하게 평가받았습니다.

배터리 수명을 최대로 유지하는 방법

1. 완전히 방전되기 전에 배터리 카트리지를 충전하십시오. 기기의 출력이 부족해진 듯하면 기기의 작동을 중지하고 배터리 카트리지를 충전하십시오.
2. 완전히 충전된 배터리 카트리지를 재충전하지 마십시오. 과충전은 배터리의 수명을 단축시킵니다.
3. 실내 온도 **10°C~40°C**에서 배터리 카트리지를 충전합니다. 충전하기 전에 뜨거운 배터리 카트리지를 식힙니다.
4. 배터리 카트리지를 사용하지 않을 때는 기기 또는 충전기에서 배터리를 제거하십시오.
5. **6**개월 이상 장기간 배터리 카트리지를 사용하지 않을 때는 충전한 다음 보관해 주십시오.

서비스

1. 기기 서비스는 자격을 갖춘 수리 담당자만 수행할 수 있습니다. 자격을 갖추지 못한 사람이 서비스나 유지 보수를 하면 상해의 위험이 있습니다.
2. 기기 서비스 시에는 동일한 교체 부품만 사용하여 주십시오. 비순정 부품을 사용하거나 유지 보수 지시를 따르지 않으면 감전 또는 부상의 위험이 발생할 수 있습니다.
3. 기기가 심하게 손상된 경우라도 소각하지 마십시오. 배터리가 폭발할 수 있습니다. 기기는 지역 규정에 따라 처리하십시오.

FCC 주의 사항

미국의 경우

이 장치는 FCC 규격 15항을 준수합니다. 작동은 다음 두 가지 조건의 지배를 받습니다.:
(1) 이 장치는 유해한 간섭을 일으키지 않습니다. 그리고
(2) 이 장치는 원치 않는 작동을 일으키는 간섭을 포함하여 모든 간섭을 받아들여야 합니다.
준수할 책임이 있는 당사자의 명시적인 승인을 받지 않은 변경 또는 수정은 본 장비를 작동할 사용자의 권한을 무효로 할 수 있습니다.

참고: 이 장비는 FCC 규격 15항에 따라 클래스 B 디지털 장치에 관한 제한 사항을 준수하는 것으로 테스트를 받아 판명되었습니다. 이러한 제한 사항은 주거 지역에 설치할 때 유해한 간섭으로부터 합리적인 보호를 제공하도록 고안되었습니다. 이 장비는 무선 주파수 에너지를 발생시키고 사용하고 방사할 수 있으며 지침에 따라 설치하고 사용하지 않으면 무선 통신에 유해한 간섭을 발생시킬 수 있습니다. 그러나 특정한 설치에서 간섭이 발생하지 않는다고 보장하지는 않습니다. 이 장비가 라디오나 텔레비전 수신에 유해한 간섭을 일으킨다면 이는 본 장비를 껐다가 켜서 알 수 있으며 사용자는 다음 중 하나 또는 여러 개의 방법으로 간섭을 바로잡는 시도를 하도록 권장합니다.

— 수신 안테나의 방향을 바꾸거나 재위치 시키십시오.
— 본 장비와 수신기 사이의 거리를 늘려주십시오.
— 수신기가 연결되어 있지 않은 다른 회로의 콘센트에 본 장비를 연결하십시오.
— 판매처 또는 숙련된 라디오/TV 기술자에게 도움을 요청하십시오.

각부 명칭

► **그림1**

1	라이트 헤드	2	렌즈	3	자석 커버	4	운반용 핸들
5	전원 스위치 버튼	6	훅	7	나사 구멍(1/4")	8	자석

기능 설명

⚠주의: 기기의 기능을 조정하거나 점검하기 전에는 항상 기기의 스위치가 꺼져 있고 배터리 카트리지가 분리되어 있는지 확인해 주십시오.

배터리 카트리지 설치 및 제거

⚠주의: 배터리 카트리지를 장착하거나 제거하기 전에는 반드시 공구의 스위치를 끕니다.

⚠주의: 배터리 카트리지를 장착하거나 제거할 때 공구와 배터리 카트리지를 단단히 잡아 주십시오. 공구와 배터리 카트리지를 단단히 잡지 않으면 손에서 미끄러져 공구와 배터리 카트리지에 손상이 생기고 대인 상해 또한 일어날 수 있습니다.

배터리 카트리지를 장착하려면 하우징의 홈에 배터리 카트리지의 돌출부를 맞추고 그대로 밀어 넣습니다. 딸각 소리가 나면서 제자리에 들어가 잠길 때까지 쭉 밀어 넣습니다. 그림과 같이 적색 표시기가 보이면 완전히 잠긴 것이 아닙니다.

배터리 카트리지를 분리하려면 카트리지 전면에 있는 버튼을 밀면서 공구에서 빼냅니다.

► **그림2: 1.** 적색 표시기 **2.** 버튼 **3.** 배터리 카트리지

⚠주의: 적색 표시기가 보이지 않을 때까지 배터리 카트리지를 완전히 장착합니다. 그렇지 않으면 공구에서 분리되어 작업자나 주변 사람에게 상해를 입힐 수 있습니다.

⚠주의: 배터리 카트리지를 힘으로 장착하지 마십시오. 카트리지가 쉽게 들어가지 않으면 정확하게 삽입한 것이 아닙니다.

남아 있는 배터리 용량 표시

배터리 카트리지에 있는 확인 버튼을 눌러 배터리의 남은 용량을 표시합니다. 표시기 램프가 몇 초간 켜집니다.

► **그림3: 1.** 표시기 램프 **2.** 확인 버튼

표시기 램프			남은 용량
■ 켜짐	□ 꺼짐	◪ 깜빡임	
■ ■ ■ ■			75% - 100%
■ ■ ■ □			50% - 75%
■ ■ □ □			25% - 50%
■ □ □ □			0% - 25%
◪ □ □ □			배터리를 충전합니다
■ ■ □ □ ↑↓ □ □ ■ ■			배터리가 고장일 수 있습니다.

참고: 사용 상태와 주변의 온도에 따라 실제 용량보다 조금 다르게 표시될 수 있습니다.

참고: 배터리 보호 시스템이 작동하면 첫 번째(맨 왼쪽) 표시기 램프가 깜박입니다.

기기/배터리 보호 시스템

본 기기에는 보호 시스템이 장착되어 있습니다. 이 시스템은 자동으로 전원을 차단해 기기와 배터리 수명을 연장합니다. 기기나 배터리가 다음 중 한 가지 상황이 되면 기기가 자동으로 작동을 멈춥니다.

과열 방지

기기 또는 배터리가 과열되면 기기가 자동으로 멈춥니다. 이런 경우에는 다시 켜기 전에 기기가 식을 때까지 기다리십시오.

과방전 방지

배터리 용량이 낮아지면 LED의 일부를 제외하고 LED 표시등이 꺼집니다. 나중에 시스템이 자동으로 전원을 차단합니다. 이럴 때는 기기에서 배터리 카트리지를 분리해 충전하십시오.

기타 원인에 대한 보호 장치

보호시스템은 공구를 손상할 수 있는 기타 원인에 대해서도 설계되어 있어 기기를 자동으로 정지시킬 수 있습니다. 기기가 일시적으로 중지되거나 작동을 멈춘 경우는 다음 단계를 모두 수행하여 원인을 제거하십시오.

1. 기기의 전원을 껐다가 다시 켜서 재시작하십시오.
2. 배터리를 충전하거나 충전된 배터리로 교체하십시오.
3. 기기 및 배터리의 열기를 식히십시오.

보호 시스템을 복구해도 증상이 개선되지 않으면 현지 Makita 서비스 센터로 문의하십시오.

조립

⚠주의: 본 기기에서 작업을 하기 전에 본 기기의 스위치가 꺼져 있고 배터리 카트리지가 분리되어 있는지를 항상 확인하십시오.

라이트 헤드의 각도 조정

⚠주의: 라이트 헤드의 각도를 조정할 때는 기기를 잡으십시오.

⚠주의: 라이트 헤드의 각도를 조정할 때는 손가락이 끼지 않도록 주의하십시오.

라이트 헤드는 최대 180°까지 펼칠 수 있습니다.
► **그림4**

라이트 헤드는 시계 방향으로 최대 90°, 반시계 방향으로 최대 210°까지 회전할 수 있습니다.
► **그림5**

작동

⚠경고: 부상의 위험을 줄이려면 작동 램프를 들여다보거나 불빛을 눈에 쪼이지 마십시오. 심각한 눈 손상이 발생할 수 있습니다.

⚠경고: 화상 및 화재의 위험을 줄이기 위해서는 라이트 헤드를 만지지 말고 작동 중에 가연성 물질을 주변에 두지 마십시오.

유의사항: 버튼을 무리해서 누르지 마십시오. 그렇지 않으면 오작동이 발생할 수 있습니다.

스위치 작동

⚠주의: 전원 스위치 버튼을 누를 때는 기기를 잡으십시오.

라이트를 켜려면 라이트 헤드를 연 후 전원 스위치 버튼을 누르십시오. 전원 스위치 버튼을 누를 때마다 밝기가 변경됩니다. 밝기는 강, 중, 약, 꺼짐 순으로 순환합니다.
► **그림6: 1.** 전원 스위치 버튼 **2.** 라이트 헤드

참고: 불빛을 내는 면이 안쪽을 향하도록 라이트 헤드를 접어서 라이트를 끌 수도 있습니다. 라이트를 다시 켜려면 라이트 헤드를 연 후 전원 스위치 버튼을 누르십시오.

자석 사용

⚠주의: 사용 전에 자석면에 부착된 이물질을 제거하십시오. 그렇지 않으면 자력이 약해져 부상을 입을 수 있습니다.

⚠주의: 자석을 사용할 때는 자석면을 평평한 곳에 부착하십시오. 그런 다음 기기가 단단히 고정되었는지 확인하십시오.

⚠주의: 자석과 함께 기기를 사용할 때는 자석과 금속면 사이에 손을 두지 마십시오. 손이 끼일 수 있습니다.

⚠주의: 자석으로 부착된 경우 기기 위에 아무것도 올려놓지 마십시오.

⚠주의: 자석면을 분리할 때는 항상 핸들을 꽉 잡아 주십시오.

⚠주의: 제품을 사용하지 않을 때(보관 등)는 항상 자석 커버를 기기 바닥에 장착하십시오. 그렇지 않으면 의도치 않은 금속 물체가 자석면에 붙을 수 있습니다.

⚠주의: 높은 곳의 금속면에 자석을 부착할 때는 기기가 떨어지지 않도록 로프나 끈으로 핸들을 묶어 주십시오.

유의사항: 자석을 장시간 금속면에 부착해 두면 사용 조건에 따라 소재의 표면이 손상될 수 있습니다.

유의사항: 자석면을 분리할 때는 밀어내지 마십시오. 자석 부착면이 손상될 수 있습니다.

자석 커버를 밀어 분리합니다. 자석 커버는 라이트 헤드 뒷면에 보관할 수 있습니다.
그런 다음 자석을 금속면에 부착합니다.
► **그림7: 1.** 자석 커버 **2.** 자석

훅 사용

⚠주의: 높은 곳에 기기를 걸 때는 기기가 떨어지지 않도록 로프나 끈으로 핸들을 묶어 주십시오.

⚠주의: 기기가 걸려 있을 때는 기기를 아래로 당기지 마십시오.

자석 커버를 밀어서 분리한 다음 훅을 돌립니다.
► **그림8: 1.** 훅

훅을 파이프(최대 ø50mm(2"))에 겁니다.
► **그림9**

바이스 사용

별매품

⚠주의: 어댑터를 기기에 고정할 때는 어댑터를 기기 하단의 나사 구멍에 단단히 조여야 합니다.

⚠주의: 어댑터를 바이스에 고정할 때는 고정 너트를 단단히 조여야 합니다.

⚠주의: 바이스를 원하는 위치에 장착한 후 바이스가 단단히 고정되었는지 확인하십시오.

참고: 어댑터는 별도로 구매하여 주십시오. 바이스와 어댑터는 개별적으로 판매됩니다.

1. 바이스에서 나비 나사를 풉니다.

2. 어댑터의 지름이 큰 쪽 끝을 바이스에 조입니다.

3. 고정 너트를 돌려 어댑터를 바이스에 고정합니다.

► **그림10:** **1.** 바이스 **2.** 나비 나사 **3.** 어댑터 **4.** 지름이 큰 쪽 끝 **5.** 고정 너트

4. 어댑터의 다른 쪽 끝을 기기 하단의 나사 구멍에 조입니다. 어댑터를 기기에 고정합니다.

► **그림11:** **1.** 나사 구멍 **2.** 어댑터

5. 원하는 위치에 바이스를 장착합니다.

고정 너트를 약간 풀고 기기를 돌려 기기의 방향을 조정할 수 있습니다. 방향을 조정한 후 고정 너트를 다시 조입니다.

► **그림12:** **1.** 바이스 **2.** 고정 너트

유지 보수

⚠주의: 점검 또는 유지 보수 작업을 하기 전에는 기기의 스위치가 꺼져 있고 배터리 카트리지가 분리되어 있는지 항상 확인하십시오.

유의사항: 휘발유, 벤진, 시너, 알코올 등은 사용하지 마십시오. 변색 또는 변형되거나 금이 갈 수 있습니다.

제품의 안정과 신뢰성을 유지하기 위해, 수리 및 기타 유지 보수 또는 조정 시에는 항상 마끼다 순정 부품을 사용하는 마끼다 공인 서비스 센터나 공장 서비스 센터를 이용하여 주십시오.

청소

⚠주의: 물로 기기를 씻지 마십시오.

가끔 기기의 표면(기기 몸체)을 비눗물에 적신 천을 사용해 닦아주십시오.

별매품

⚠주의: 이는 본 취급 설명서에 명시된 마끼다 공구를 사용할 때 권장되는 부속품입니다. 다른 부속품을 사용하게 되면 대인 상해를 야기할 수 있습니다. 지정된 용도로만 별매품을 사용하여 주십시오.

본 부속품에 관한 보다 상세한 도움이 필요하신 경우에는 각 지역 마끼다 서비스 센터에 문의하여 주십시오.

- 바이스
- 어댑터
- 마끼다 정품 배터리와 충전기

참고: 목록의 몇 가지 품목은 표준 부속품으로 공구 포장에 포함되어 있습니다. 포함된 품목은 국가별로 상이할 수 있습니다.

SPESIFIKASI

Model:		ML013G
Tegangan terukur		D.C. 36 V - 40 V maks
Fluks bercahaya (Tinggi / Sedang / Rendah)		1.200 lm / 800 lm / 500 lm
Waktu Pengoperasian (Tinggi / Sedang / Rendah)	dengan BL4040	12 jam / 18 jam / 29 jam
Dimensi (tanpa kartrid baterai) (P x L x T)	Posisi lipat	172 mm x 91 mm x 161 mm (6-3/4" x 3-5/8" x 6-3/8")
	Posisi pengoperasian (Ketinggian maksimum)	172 mm x 91 mm x 284 mm (6-3/4" x 3-5/8" x 11-1/8")
Berat bersih (tanpa kartrid baterai dan penutup magnet)		0,88 kg (1,9 lbs)

- Karena kesinambungan program penelitian dan pengembangan kami, spesifikasi yang disebutkan di sini dapat berubah tanpa pemberitahuan.
- Spesifikasi dapat berbeda dari satu negara ke negara lainnya.
- Waktu pengoperasian merupakan perkiraan dapat berbeda bergantung pada jenis baterai, status pengisian daya, dan kondisi penggunaan.

Kartrid dan pengisi daya baterai yang dapat digunakan

Kartrid baterai	BL4020 / BL4025 / BL4040 / BL4040F / BL4050F
Pengisi daya	DC40RA / DC40RB / DC40RC / DC40WA

- Beberapa kartrid baterai dan pengisi daya yang tercantum di atas mungkin tidak tersedia, tergantung wilayah tempat tinggal Anda.

⚠***PERINGATAN:*** **Hanya gunakan kartrid dan pengisi daya baterai yang tercantum di atas.** Penggunaan kartrid dan pengisi daya baterai lain dapat menimbulkan risiko cedera dan/atau kebakaran.

Simbol

Berikut ini adalah simbol-simbol yang dapat digunakan pada peralatan ini. Pastikan Anda memahami arti masing-masing simbol sebelum menggunakan peralatan.

	Baca petunjuk penggunaan.
	Jangan menatap pada lampu pengoperasian.
	Peringatan: Permukaan panas. Risiko luka bakar. Jangan menyentuh peralatan sebelum dingin.
V	volt
⎓	arus searah

Ni-MH Li-ion	Hanya untuk negara-negara UE Akibat adanya komponen berbahaya dalam peralatan, limbah peralatan listrik dan elektronik, aki dan baterai dapat memiliki dampak negatif pada lingkungan dan kesehatan manusia. Jangan buang peralatan listrik dan elektronik atau baterai bersama limbah rumah tangga! Sesuai dengan Petunjuk Eropa tentang limbah peralatan listrik dan elektronik dan tentang aki dan baterai serta limbah aki dan baterai, serta penyesuaiannya terhadap undang-undang nasional, limbah peralatan listrik, baterai dan aki harus disimpan secara terpisah dan dikirim ke tempat pengumpulan terpisah untuk sampah kota, beroperasi sesuai dengan peraturan tentang perlindungan lingkungan. Hal ini ditunjukkan dengan simbol tempat sampah bersilang yang ditempatkan pada peralatan.

Hanya untuk negara-negara Uni Eropa
Cara Pembuangan Produk ini yang Benar
Tanda ini menunjukkan bahwa produk ini tidak boleh dibuang bersama limbah rumah tangga lainnya di seluruh UE. Untuk mencegah kemungkinan bahaya bagi lingkungan atau kesehatan manusia dari pembuangan limbah yang tidak terkontrol, lakukan daur ulang secara bertanggung jawab untuk mempromosikan penggunaan kembali sumber daya material yang berkelanjutan. Untuk mengembalikan perangkat yang telah Anda gunakan, silakan gunakan sistem pengembalian dan pengumpulan atau hubungi pengecer tempat produk dibeli. Pengecer dapat mengambil produk ini untuk kemudian dilakukan daur ulang yang aman bagi lingkungan.
Akibat adanya komponen berbahaya dalam peralatan, peralatan listrik dan elektronik bekas dapat memiliki dampak negatif pada lingkungan dan kesehatan manusia.

PERINGATAN KESELAMATAN

BACA DAN IKUTI SEMUA INSTRUKSI KESELAMATAN. PERINGATAN – Saat menggunakan peralatan ini, tindakan pencegahan berikut ini harus selalu dilakukan:

1. **Untuk mengurangi risiko cedera, pengawasan ketat sangat diperlukan ketika sebuah mesin sedang digunakan di dekat anak-anak.**
2. **Jangan menyentuh bagian yang panas untuk mengurangi risiko luka bakar.** Lensa bisa menjadi sangat panas saat digunakan dan setelah baru selesai digunakan.
3. **Hanya gunakan perangkat tambahan yang disarankan atau dijual oleh pabrikan.**
4. **Jangan menggunakan peralatan di bawah hujan atau di lingkungan bersalju.**
5. **Untuk mengurangi risiko terkena sengatan listrik, jangan masukkan peralatan ke dalam air atau cairan lainnya. Jangan letakkan atau simpan peralatan di tempat yang mudah jatuh atau tertarik ke dalam bak mandi atau wastafel.**
6. **PERINGATAN: Untuk mengurangi risiko cedera, jangan menatap lampu pengoperasian, atau jangan membiarkan cahaya mengenai mata.** Cedera mata yang serius dapat terjadi.
7. **PERINGATAN: Jangan menggunakan magnet untuk pemasangan horizontal di atas kepala.**
8. **Untuk mengurangi risiko kebakaran, jauhkan dari bahan yang mudah terbakar saat beroperasi.**
9. **Sumber cahaya dari luminer ini tidak dapat diganti; ketika sumber cahaya mencapai akhir masa pakainya, seluruh luminer harus diganti.**
10. **Perangkat pengendali dari luminer ini adalah komponen yang tidak dapat diganti; ketika perangkat pengendali mencapai akhir masa pakainya, seluruh luminer harus diganti.**
11. **Jangan mengarahkan cahaya ke orang lain secara langsung.**
12. **Jika peralatan memiliki ventilasi, jangan menutup atau menghalangi ventilasi tersebut. Jaga ventilasi tetap bersih untuk pendinginan.** Ventilasi yang tersumbat dapat menyebabkan kebakaran.
13. **Jangan menggunakan pegangan jinjing untuk tujuan lain selain membawa peralatan, seperti untuk mengangkat/menarik ke atas dengan tali.**
14. **Berhati-hatilah agar tangan Anda yang berada di pegangan jinjing tidak terbentur saat memasukkan kartrid baterai.**
15. **Letakkan peralatan jauh dari jangkauan anak-anak.**
16. **Saat menggunakan peralatan di mana permukaan magnetik tidak dapat dipasang, letakkan peralatan pada permukaan yang rata dan stabil.** Jika tidak, peralatan dapat terjatuh dan menyebabkan kecelakaan terjatuh.
17. **Jika peralatan terjatuh, pastikan untuk memeriksa apakah terjadi kerusakan atau masalah keselamatan sebelum digunakan.**
18. **Jangan gunakan peralatan dalam kondisi berangin kencang.** Jika tidak, dapat terjadi kecelakaan jatuh.
19. **Jangan menggunakan peralatan dalam lingkungan yang dapat memicu ledakan, seperti jika ada cairan, gas, atau debu yang mudah terbakar.**
20. **Jangan paparkan peralatan pada percikan api atau atmosfer yang korosif, dsb.**
21. **Saat peralatan tidak sedang digunakan, selalu lepas kartrid baterai dari peralatan.**
22. **Simpan peralatan di dalam ruangan.**
23. **Jangan cuci peralatan dengan air.**
24. **Jangan lepas label dan pelat nama pada peralatan yang berisi informasi penting.** Jika tidak dapat terbaca atau hilang, hubungi Pusat Layanan MAKITA untuk penggantian secara gratis.
25. **Putuskan sambungan paket baterai dari peralatan sebelum melakukan penyetelan, mengganti aksesori, atau menyimpan peralatan.** Langkah keselamatan preventif tersebut mengurangi risiko hidupnya peralatan secara tidak sengaja.
26. **Jangan memodifikasi atau mencoba memperbaiki peralatan atau paket baterai selain seperti yang ditunjukkan dalam petunjuk penggunaan dan perawatan.**
27. **Jangan memperlakukan peralatan secara kasar, seperti menjatuhkan atau membenturkannya.** Melakukan hal tersebut dapat mengakibatkan malafungsi atau cedera.
28. **Jangan memegang pengisi daya dan terminal pengisi daya dengan tangan basah.**
29. **Jangan mengisi daya baterai di luar ruangan.**

30. **Jangan menggunakan peralatan di dekat alat pacu jantung.** Magnet dapat mengganggu fungsi alat pacu jantung.
31. **Jangan mendekatkan permukaan magnetik ke peralatan presisi seperti perangkat elektronik, jam, jam tangan, atau kartu IC.** Gaya magnet dapat memengaruhi peralatan-peralatan tersebut.
32. **Bekerjalah sesuai jangkauan Anda. Selalu jaga pijakan dan keseimbangan.** Hal ini memungkinkan pengendalian lampu yang lebih baik dalam situasi yang tidak diharapkan.
33. **Jangan menggunakan peralatan pada tangga atau penyangga yang tidak stabil.** Dudukan yang stabil pada permukaan yang padat memungkinkan kendali peralatan yang lebih baik dalam situasi yang tidak diharapkan.

Peringatan keselamatan untuk peralatan yang dioperasikan dengan baterai

Penggunaan dan perawatan peralatan yang dioperasikan dengan baterai

1. **Cegah penyalaan yang tidak disengaja. Pastikan bahwa sakelar berada dalam posisi mati sebelum menyambungkan ke paket baterai, mengangkat atau membawa peralatan.** Membawa peralatan dengan jari berada di sakelar atau mengalirkan listrik pada peralatan dengan sakelar hidup akan meningkatkan potensi kecelakaan.
2. **Putuskan sambungan paket baterai dari peralatan sebelum melakukan penyetelan, mengganti aksesori, atau menyimpan peralatan.** Langkah keselamatan preventif tersebut mengurangi risiko hidupnya peralatan secara tidak sengaja.
3. **Isi ulang baterai hanya dengan pengisi daya yang ditentukan oleh pabrikan.** Pengisi daya yang cocok untuk satu jenis paket baterai dapat menimbulkan risiko kebakaran ketika digunakan untuk paket baterai yang lain.
4. **Gunakan peralatan hanya dengan paket baterai yang telah ditentukan secara khusus.** Penggunaan paket baterai lain dapat menimbulkan risiko cedera dan kebakaran.
5. **Ketika paket baterai tidak digunakan, jauhkan dari benda logam lain, seperti penjepit kertas, uang logam, kunci, paku, sekrup atau benda logam kecil lainnya, yang dapat menghubungkan satu terminal ke terminal lain.** Hubungan singkat terminal baterai dapat menyebabkan luka bakar atau kebakaran.
6. **Pemakaian yang salah, dapat menyebabkan keluarnya cairan dari baterai; hindari kontak. Jika terjadi kontak secara tidak sengaja, bilas dengan air. Jika cairan mengenai mata, cari bantuan medis.** Cairan yang keluar dari baterai bisa menyebabkan iritasi atau luka bakar.
7. **Jangan menggunakan paket baterai atau peralatan yang sudah rusak atau telah diubah.** Baterai yang rusak atau telah diubah dapat menyebabkan hal-hal yang tidak dapat diprediksi yang dapat menyebabkan kebakaran, ledakan atau risiko cidera.
8. **Jangan membiarkan paket baterai atau peralatan berada di dekat api atau suhu yang sangat tinggi.** Paparan api atau suhu di atas 130 °C dapat menyebabkan ledakan.
9. **Ikuti semua petunjuk pengisian daya dan jangan mengisi daya paket baterai atau peralatan di luar rentang suhu yang ditentukan di panduan.** Mengisi daya secara tidak tepat atau pada suhu di luar rentang yang ditentukan dapat merusak baterai dan meningkatkan risiko kebakaran.
10. **Perbaikan hanya boleh dilakukan oleh teknisi yang berkualifikasi dan hanya menggunakan suku cadang pengganti yang serupa.** Hal ini akan menjamin terjaganya keamanan produk.
11. **Jangan memodifikasi atau mencoba memperbaiki peralatan atau paket baterai selain seperti yang ditunjukkan dalam petunjuk penggunaan dan perawatan.**

Petunjuk keselamatan penting untuk kartrid baterai

1. **Sebelum menggunakan kartrid baterai, bacalah semua petunjuk dan penandaan pada (1) pengisi daya baterai, (2) baterai, dan (3) produk yang menggunakan baterai.**
2. **Jangan membongkar atau merusak kartrid baterai.** Tindakan tersebut dapat menimbulkan api, panas berlebih, atau ledakan.
3. **Jika waktu beroperasinya menjadi sangat singkat, segera hentikan penggunaan. Hal tersebut dapat menimbulkan risiko panas berlebih, kemungkinan mengalami luka bakar atau bahkan terjadi ledakan.**
4. **Jika elektrolit mengenai mata Anda, basuh dengan air bersih dan segera cari pertolongan medis. Hal tersebut dapat mengakibatkan hilangnya kemampuan penglihatan Anda.**
5. **Jangan menghubungkan terminal kartrid baterai:**
   (1) **Jangan menyentuhkan terminal dengan bahan penghantar listrik apa pun.**
   (2) **Hindari menyimpan kartrid baterai pada wadah yang berisi benda logam lain seperti paku, uang logam, dsb.**
   (3) **Jangan membiarkan baterai terkena air atau kehujanan.**
   Hubungan singkat baterai dapat menyebabkan aliran arus listrik yang besar, panas berlebih, kemungkinan mengalami luka bakar dan bahkan kerusakan pada baterai.
6. **Jangan menyimpan dan menggunakan peralatan serta kartrid baterai pada lokasi dengan suhu yang bisa mencapai atau melebihi 50 °C (122 °F).**

7. **Jangan membuang kartrid baterai di tempat pembakaran sampah walaupun benar-benar rusak atau tidak bisa digunakan sama sekali. Kartrid baterai bisa meledak jika terbakar.**
8. **Jangan memaku, memotong, menghancurkan, melempar, menjatuhkan kartrid baterai, atau memukulkan benda keras ke kartrid baterai.** Tindakan tersebut dapat menimbulkan api, panas berlebih, atau ledakan.
9. **Jangan menggunakan baterai yang rusak.**
10. **Jangan pernah memperbaiki paket baterai yang sudah rusak.** Perbaikan paket baterai harus dilakukan hanya oleh produsen atau penyedia servis resmi.
11. **Baterai litium-ion yang disertakan sesuai dengan persyaratan Perundangan Makanan Berbahaya.**
    Harus ada pengawasan untuk pengangkutan komersial misalnya oleh pihak ketiga, ekspeditor, persyaratan khusus terhadap pengemasan dan pelabelan.
    Diperlukan adanya konsultasi dengan ahli mengenai material berbahaya untuk persiapan barang yang akan dikirimkan. Perhatikan pula peraturan nasional yang lebih terperinci yang mungkin ada.
    Beri perekat atau tutupi bagian yang terbuka dan kemasi baterai dengan cara yang tidak akan menimbulkan pergeseran dalam pengemasan.
12. **Ketika membuang kartrid baterai, lepaskan itu dari peralatan dan buang ke tempat yang aman. Patuhi peraturan setempat yang berkaitan dengan pembuangan baterai.**
13. **Gunakan baterai hanya dengan produk yang ditentukan oleh Makita.** Memasang baterai pada produk yang tidak sesuai dapat menyebabkan kebakaran, kelebihan panas, ledakan, atau kebocoran elektrolit.
14. **Jika peralatan tidak digunakan dalam jangka waktu yang lama, baterai harus dilepas dari peralatan.**
15. **Selama dan setelah digunakan, kartrid baterai mungkin menyimpan panas yang dapat menyebabkan luka bakar atau luka bakar suhu rendah. Perhatikan cara memegang kartrid baterai yang masih panas.**
16. **Jangan langsung sentuh terminal peralatan setelah digunakan karena suhunya mungkin cukup panas untuk menyebabkan luka bakar.**
17. **Jangan biarkan serpihan, debu, atau tanah menempel di terminal, lubang, dan alur kartrid baterai.** Hal tersebut dapat mengakibatkan kinerja buruk atau kerusakan peralatan maupun kartrid baterai.
18. **Kecuali jika peralatan mendukung penggunaan di dekat saluran listrik bertegangan tinggi, jangan menggunakan kartrid baterai di dekat saluran listrik bertegangan tinggi.** Hal tersebut dapat mengakibatkan malfungsi atau kerusakan peralatan maupun kartrid baterai.
19. **Jauhkan baterai dari jangkauan anak-anak.**

SIMPAN PETUNJUK INI.

PERHATIAN: **Hanya gunakan baterai Makita asli.** Penggunaan baterai Makita palsu, atau baterai yang telah diubah, dapat membuat ledakan baterai yang menimbulkan api, cedera diri, dan kerusakan. Hal tersebut juga akan membatalkan garansi Makita untuk peralatan dan pengisi daya Makita.

PEMBERITAHUAN: Makita tidak bertanggung jawab atas kecelakaan apa pun yang diakibatkan penggunaan baterai Makita palsu atau baterai yang telah dimodifikasi. Baterai Makita asli telah dievaluasi secara ketat kompatibilitasnya terhadap alat dan pengisi daya Makita, selaras dengan undang-undang dan standar keselamatan yang berlaku.

Tip untuk menjaga agar umur pemakaian baterai maksimum

1. **Isi ulang kartrid baterai sebelum habis sama sekali. Selalu hentikan penggunaan peralatan dan ganti kartrid baterai jika Anda melihat bahwa peralatan kurang tenaga.**
2. **Jangan pernah mengisi ulang kartrid baterai yang sudah diisi penuh. Pengisian ulang yang berlebih memperpendek umur pemakaian baterai.**
3. **Isi ulang kartrid baterai pada suhu ruangan 10 °C - 40 °C. Biarkan kartrid baterai yang panas menjadi dingin terlebih dahulu sebelum diisi ulang.**
4. **Saat kartrid baterai tidak digunakan, lepaskan dari peralatan atau pengisi daya.**
5. **Isi ulang daya kartrid baterai jika Anda tidak menggunakannya untuk jangka waktu yang lama (lebih dari enam bulan).**

SERVIS

1. Servis peralatan ini harus dilakukan hanya oleh petugas perbaikan yang berkualifikasi. Servis atau perawatan yang dilakukan oleh petugas yang tidak berkualifikasi dapat mengakibatkan risiko cedera.
2. Saat melakukan perbaikan peralatan ini, gunakan hanya suku cadang pengganti yang serupa. Penggunaan suku cadang yang tidak resmi atau kelalaian mengikuti petunjuk perawatan dapat mengakibatkan risiko sengatan listrik atau cedera.
3. Jangan membuang peralatan ini, bahkan jika rusak parah. Baterai bisa meledak jika terbakar. Buang peralatan sesuai dengan peraturan setempat.

Peringatan FCC

Untuk Amerika Serikat

Perangkat ini mematuhi Ayat 15 Aturan FCC. Pengoperasian tunduk pada dua syarat berikut:
(1) perangkat ini tidak boleh menyebabkan gangguan yang berbahaya, dan
(2) perangkat ini harus menerima setiap gangguan yang diterima, termasuk gangguan yang dapat menyebabkan pengoperasian yang tidak diinginkan.
Perubahan atau modifikasi yang tidak disetujui secara eksplisit oleh pihak yang bertanggung jawab atas kepatuhan dapat menggugurkan otoritas pengguna untuk mengoperasikan peralatan.
Catatan: Peralatan ini telah diperiksa dan dinyatakan mematuhi batasan untuk perangkat digital Kelas B, berdasarkan ayat 15 Aturan FCC. Batasan ini dirancang untuk memberikan perlindungan yang memadai terhadap gangguan berbahaya dalam pemasangan di area perumahan. Peralatan ini menghasilkan, menggunakan, dan dapat meradiasikan energi frekuensi radio dan, jika tidak dipasang dan digunakan menurut instruksi, dapat menyebabkan gangguan yang berbahaya bagi komunikasi radio. Akan tetapi, tidak ada jaminan bahwa gangguan tidak akan terjadi pada pemasangan tertentu. Apabila peralatan ini benar-benar menyebabkan gangguan yang berbahaya bagi penerimaan televisi atau radio, yang dapat ditentukan dengan menyalakan dan mematikan peralatan, pengguna dianjurkan untuk membetulkan gangguan dengan cara berikut:

— Ubah arah atau tempat antena penerima.
— Tambah jarak antara peralatan dan penerima.
— Hubungkan peralatan ke stopkontak pada sirkuit yang berbeda dengan sirkuit yang terhubung dengan penerima.
— Konsultasikan dengan dealer atau teknisi radio/TV berpengalaman untuk mendapatkan bantuan.

DESKRIPSI BAGIAN-BAGIAN MESIN

► **Gbr.1**

1	Kepala lampu	2	Lensa	3	Penutup magnet	4	Pegangan jinjing
5	Tombol sakelar daya	6	Kait	7	Lubang sekrup (1/4")	8	Magnet

DESKRIPSI FUNGSI

⚠***PERHATIAN:*** **Selalu pastikan bahwa peralatan dimatikan dan kartrid baterai dilepas sebelum menyetel atau memeriksa fungsi peralatan.**

Memasang atau melepas baterai

⚠***PERHATIAN:*** **Selalu matikan mesin sebelum memasang atau melepas kartrid baterai.**

⚠***PERHATIAN:*** **Pegang mesin dan kartrid baterai kuat-kuat saat memasang atau melepas kartrid baterai.** Kelalaian untuk memegang mesin dan kartrid baterai kuat-kuat bisa menyebabkan keduanya tergelincir dari tangan Anda dan mengakibatkan kerusakan pada mesin dan kartrid baterai dan cedera diri.

Untuk memasang kartrid baterai, sejajarkan lidah kartrid baterai dengan alur pada rumah dan masukkan ke dalam tempatnya. Masukkan seluruhnya sampai terkunci pada tempatnya dan terdengar bunyi klik kecil. Jika Anda bisa melihat indikator berwarna merah seperti yang ditunjukkan pada gambar, ini artinya kartrid baterai tidak terkunci sempurna.

Untuk melepas kartrid baterai, geser dari mesin sambil menggeser tombol pada bagian depan kartrid.

► **Gbr.2:** **1.** Indikator berwarna merah **2.** Tombol **3.** Kartrid baterai

⚠***PERHATIAN:*** **Selalu pasang kartrid baterai sepenuhnya sampai indikator berwarna merah tidak terlihat.** Jika tidak, bisa terlepas dari mesin secara tidak sengaja, menyebabkan luka pada Anda atau orang di sekitar Anda.

⚠***PERHATIAN:*** **Jangan memasang kartrid baterai secara paksa.** Jika kartrid tidak bergeser dengan mudah, berarti tidak dimasukkan dengan benar.

Mengindikasikan kapasitas baterai yang tersisa

Tekan tombol pemeriksaan pada kartrid baterai untuk melihat kapasitas baterai yang tersisa. Lampu indikator menyala selama beberapa detik.
► **Gbr.3: 1.** Lampu indikator **2.** Tombol pemeriksaan

Lampu indikator			Kapasitas yang tersisa
Menyala	Mati	Berkedip	
			75% hingga 100%
			50% hingga 75%
			25% hingga 50%
			0% hingga 25%
			Isi ulang baterai.
	↑ ↓		Baterai mungkin sudah rusak.

CATATAN: Tergantung kondisi penggunaan dan suhu lingkungannya, penunjukkan mungkin saja sedikit berbeda dari kapasitas sebenarnya.

CATATAN: Lampu indikator pertama (ujung kiri) akan berkedip ketika sistem perlindungan mesin bekerja.

Sistem perlindungan peralatan/ baterai

Peralatan ini dilengkapi dengan sistem perlindungan. Sistem ini secara otomatis memutus daya untuk memperpanjang usia pakai peralatan dan baterai. Peralatan akan berhenti secara otomatis saat penggunaan jika peralatan atau baterai mengalami salah satu kondisi berikut ini.

Perlindungan panas berlebih

Saat peralatan atau baterai kelebihan panas, peralatan akan berhenti secara otomatis. Dalam situasi ini, biarkan peralatan menjadi dingin sebelum menyalakannya kembali.

Perlindungan pengisian daya berlebih

Saat kapasitas baterai menjadi rendah, lampu LED padam kecuali sebagian LED. Lalu, sistem secara otomatis mematikan daya. Dalam situasi ini, lepaskan kartrid baterai dari peralatan dan isi ulang baterai.

Perlindungan terhadap penyebab lain

Sistem perlindungan juga dirancang untuk penyebab lain yang dapat merusak peralatan dan memungkinkan peralatan untuk berhenti secara otomatis. Lakukan semua langkah berikut ini untuk mengatasi penyebabnya, saat peralatan dihentikan sementara atau berhenti beroperasi.

1. Matikan peralatan, dan kemudian hidupkan kembali untuk memulai ulang.
2. Isi baterai atau ganti dengan baterai yang sudah diisi ulang.
3. Biarkan peralatan dan baterai menjadi dingin.

Jika tidak ada peningkatan yang dapat ditemukan dengan memulihkan sistem perlindungan, hubungi Pusat Servis Makita setempat Anda.

PERAKITAN

⚠***PERHATIAN:*** **Selalu pastikan bahwa peralatan dimatikan dan kartrid baterai dilepas sebelum melakukan pekerjaan apa pun pada peralatan.**

Menyesuaikan sudut kepala lampu

⚠***PERHATIAN:*** **Tahan peralatan saat menyesuaikan sudut kepala lampu.**

⚠***PERHATIAN:*** **Berhati-hatilah agar jari Anda tidak terjepit saat sedang menyesuaikan sudut kepala lampu.**

Anda dapat membuka kepala lampu hingga 180°.
► **Gbr.4**

Anda dapat memutar kepala lampu hingga 90° searah jarum jam dan hingga 210° berlawanan arah jarum jam.
► **Gbr.5**

PENGGUNAAN

⚠***PERINGATAN:*** **Untuk mengurangi risiko cedera, jangan menatap lampu pengoperasian, atau jangan membiarkan cahaya mengenai mata.** Cedera mata yang serius dapat terjadi.

⚠***PERINGATAN:*** **Untuk mengurangi risiko luka bakar dan kebakaran, jangan menyentuh kepala lampu, dan jauhkan dari material yang mudah terbakar saat sedang dioperasikan.**

PEMBERITAHUAN: **Jangan menekan tombol secara paksa.** Jika tidak, dapat terjadi malafungsi.

Kerja sakelar

⚠*PERHATIAN:* **Tahan peralatan saat menekan tombol sakelar daya.**

Untuk menyalakan lampu, tekan tombol sakelar daya setelah membuka kepala lampu. Kecerahan berubah setiap kali Anda menekan tombol sakelar daya. Kecerahan berganti dari tinggi, sedang, rendah, dan mati.
► **Gbr.6:** **1.** Tombol sakelar daya **2.** Kepala lampu

CATATAN: Anda juga dapat mematikan lampu dengan melipat kepala lampu dengan permukaan bercahaya menghadap ke dalam. Untuk menyalakan lampu kembali, tekan tombol sakelar daya setelah membuka kepala lampu.

Penggunaan dengan magnet

⚠*PERHATIAN:* **Bersihkan benda asing yang menempel pada permukaan magnetik sebelum penggunaan.** Jika tidak, gaya magnet akan berkurang dan dapat menyebabkan cedera.

⚠*PERHATIAN:* **Saat menggunakan magnet, pasang permukaan magnetik ke tempat yang datar. Lalu pastikan peralatan telah terpasang dengan kencang.**

⚠*PERHATIAN:* **Saat menggunakan peralatan dengan magnet, jangan letakkan tangan Anda di antara magnet dan permukaan logam.** Tangan Anda dapat terjepit.

⚠*PERHATIAN:* **Jangan meletakkan apa pun pada peralatan saat peralatan sedang dipasangi magnet.**

⚠*PERHATIAN:* **Saat melepaskan permukaan magnetik, selalu genggam pegangan dengan kuat.**

⚠*PERHATIAN:* **Saat peralatan tidak digunakan, seperti saat sedang disimpan, selalu pasang penutup magnet pada bagian bawah peralatan.** Jika langkah ini diabaikan, benda logam yang tidak diinginkan dapat melekat pada permukaan magnetik.

⚠*PERHATIAN:* **Saat memasang magnet ke permukaan logam di lokasi yang tinggi, ikat pegangan dengan tali untuk mencegah peralatan tidak terjatuh.**

PEMBERITAHUAN: **Jika magnet terpasang ke material untuk waktu yang lama, permukaan material dapat menjadi rusak tergantung pada kondisi penggunaan.**

PEMBERITAHUAN: **Saat melepas permukaan magnetik, jangan menggesernya.** Permukaan di mana perangkat tambahan magnet menempel dapat mengalami kerusakan.

Geser dan lepaskan penutup magnet. Penutup magnet dapat disimpan di sisi belakang kepala lampu.
Lalu pasang magnet ke permukaan logam.
► **Gbr.7:** **1.** Penutup magnet **2.** Magnet

Penggunaan dengan kait

⚠*PERHATIAN:* **Saat menggantungkan peralatan di lokasi yang tinggi, ikat pegangan dengan tali untuk mencegah peralatan terjatuh.**

⚠*PERHATIAN:* **Jangan menarik peralatan ke bawah saat sedang tergantung.**

Geser dan lepaskan penutup magnet, lalu putar kait.
► **Gbr.8:** **1.** Kait

Gantungkan kait pada pipa (maks. ø50 mm (2")).
► **Gbr.9**

Penggunaan dengan ragum

Pilihan Aksesori

⚠*PERHATIAN:* **Pastikan adaptor disekrup dengan kencang ke dalam lubang sekrup pada bagian bawah peralatan saat mengencangkan adaptor ke peralatan.**

⚠*PERHATIAN:* **Pastikan untuk mengencangkan mur pemasangan saat mengencangkan adaptor ke ragum.**

⚠*PERHATIAN:* **Pastikan ragum terpasang dengan aman setelah memasang ragum di posisi yang Anda inginkan.**

CATATAN: Silakan beli adaptor secara terpisah. Ragum dan adaptor dijual secara terpisah.

1. Lepaskan sekrup putar dari ragum.

2. Sekrup ujung adaptor dengan diameter besar ke dalam ragum.

3. Putar mur pemasangan untuk mengencangkan adaptor ke ragum.
► **Gbr.10:** **1.** Ragum **2.** Sekrup putar **3.** Adaptor **4.** Ujung diameter besar **5.** Mur pemasangan

4. Sekrup ujung lain adaptor ke dalam lubang sekrup pada bagian bawah peralatan. Kencangkan adaptor pada peralatan.
► **Gbr.11:** **1.** Lubang sekrup **2.** Adaptor

5. Pasang ragum pada posisi yang Anda inginkan.

Anda dapat menyesuaikan arah peralatan dengan sedikit mengendurkan mur pemasangan dan memutar peralatan. Setelah menyesuaikan arah, kencangkan mur pemasangan kembali.
► **Gbr.12:** **1.** Ragum **2.** Mur pemasangan

PERAWATAN

⚠*PERHATIAN:* **Selalu pastikan bahwa peralatan sudah dimatikan dan kartrid baterai dilepas sebelum berupaya untuk melakukan pemeriksaan atau perawatan.**

PEMBERITAHUAN: **Jangan sekali-kali menggunakan bensin, tiner, alkohol, atau bahan sejenisnya. Penggunaan bahan demikian dapat menyebabkan perubahan warna, perubahan bentuk atau timbulnya retakan.**

Untuk menjaga KEAMANAN dan KEANDALAN mesin, perbaikan, perawatan atau penyetelan lainnya harus dilakukan oleh Pusat Layanan Resmi atau Pabrik Makita; selalu gunakan suku cadang pengganti buatan Makita.

Pembersihan

⚠*PERHATIAN:* **Jangan cuci peralatan dengan air.**

Bersihkan bagian luar (badan peralatan) peralatan dari waktu ke waktu dengan menggunakan kain yang dicelup air sabun.

AKSESORI PILIHAN

⚠*PERHATIAN:* **Dianjurkan untuk menggunakan aksesori atau perangkat tambahan ini dengan mesin Makita Anda yang ditentukan dalam petunjuk ini.** Penggunaan aksesori atau perangkat tambahan lain bisa menyebabkan risiko cedera pada manusia. Hanya gunakan aksesori atau perangkat tambahan sesuai dengan peruntukkannya.

Jika Anda memerlukan bantuan lebih rinci berkenaan dengan aksesori ini, tanyakan pada Pusat Layanan Makita terdekat.

- Ragum
- Adaptor
- Baterai dan pengisi daya asli buatan Makita

CATATAN: Beberapa item dalam daftar tersebut mungkin sudah termasuk dalam paket mesin sebagai aksesori standar. Hal tersebut dapat berbeda dari satu negara ke negara lainnya.

THÔNG SỐ KỸ THUẬT

Kiểu máy:		ML013G
Điện áp định mức		D.C. 36 V - tối đa 40 V
Thông lượng sáng (Cao / Trung bình / Thấp)		1.200 lm / 800 lm / 500 lm
Thời gian hoạt động (Cao / Trung bình / Thấp)	với BL4040	12 giờ / 18 giờ / 29 giờ
Kích thước (không có hộp pin) (D x R x C)	Vị trí gấp	172 mm x 91 mm x 161 mm (6-3/4″ x 3-5/8″ x 6-3/8″)
	Vị trí vận hành (Chiều cao tối đa)	172 mm x 91 mm x 284 mm (6-3/4″ x 3-5/8″ x 11-1/8″)
Khối lượng tịnh (không có hộp pin và nắp nam châm)		0,88 kg (1,9 lbs)

- Do chương trình nghiên cứu và phát triển liên tục của chúng tôi nên các thông số kỹ thuật trong đây có thể thay đổi mà không cần thông báo trước.
- Các thông số kỹ thuật có thể thay đổi tùy theo từng quốc gia.
- Thời gian hoạt động là gần đúng và có thể khác nhau tùy thuộc vào loại pin, trạng thái sạc và điều kiện sử dụng.

Hộp pin và sạc pin có thể áp dụng

Hộp pin	BL4020 / BL4025 / BL4040 / BL4040F / BL4050F
Bộ sạc	DC40RA / DC40RB / DC40RC / DC40WA

- Một số hộp pin và sạc pinđược nêu trong danh sách ở trên có thể không khả dụng tùy thuộc vào khu vực cư trú của bạn.

⚠***CẢNH BÁO:*** **Chỉ sử dụng hộp pin và sạc pin được nêu trong danh sách ở trên.** Việc sử dụng bất cứ hộp pin và sạc pin nào khác có thể gây ra thương tích và/hoặc hỏa hoạn.

Ký hiệu

Phần dưới đây cho biết các ký hiệu có thể được dùng cho thiết bị. Đảm bảo rằng bạn hiểu rõ ý nghĩa của các ký hiệu này trước khi sử dụng.

	Đọc tài liệu hướng dẫn.
	Không nhìn thẳng vào khi đèn hoạt động.
	Cảnh báo: Bề mặt nóng. Có thể gây bỏng. Không chạm vào cho đến khi nguội hẳn.
V	vôn (V)
⎓	dòng điện một chiều

Ni-MH Li-ion	Chỉ dành cho các quốc gia EU Do có các thành phần nguy hiểm bên trong thiết bị điện và điện tử, ắc quy và pin thải bỏ nên có thể có tác động không tốt đến môi trường và sức khỏe con người. Không vứt bỏ các thiết bị điện và điện tử hoặc pin với rác thải sinh hoạt! Theo Chỉ thị của Châu Âu về thiết bị điện và điện tử thải bỏ và về pin và ắc quy và pin và ắc quy thải bỏ, cũng như sự thích ứng của chúng với luật pháp quốc gia, các thiết bị điện, pin và ắc quy thải phải được cất giữ riêng biệt và chuyển đến một điểm thu gom rác thải đô thị riêng, hoạt động theo các quy định về bảo vệ môi trường. Điều này được biểu thị bằng biểu tượng thùng rác có bánh xe gạch chéo được đặt trên thiết bị.

Chỉ dành cho các quốc gia EU
Xử lý thải bỏ đúng cách cho sản phẩm này
Dấu này biểu thị không nên xử lý sản phẩm này cùng với các chất thải sinh hoạt khác cho các quốc gia EU. Để ngăn chặn tác hại có thể xảy ra cho môi trường hoặc sức khỏe con người từ việc xử lý chất thải không kiểm soát, hãy có trách nhiệm tái chế sản phẩm để thúc đẩy việc tái sử dụng các nguồn nguyên liệu lâu dài. Để trả lại thiết bị đã sử dụng của bạn, vui lòng sử dụng hệ thống thu và hoàn trả hoặc liên hệ với nhà bán lẻ nơi mua sản phẩm. Họ có thể lấy sản phẩm này để tái chế an toàn cho môi trường.
Do có các thành phần nguy hiểm bên trong thiết bị, thiết bị điện và điện tử đã qua sử dụng nên có thể có tác động không tốt đến môi trường và sức khỏe con người.

CẢNH BÁO AN TOÀN

ĐỌC VÀ TUÂN THEO TẤT CẢ CÁC HƯỚNG DẪN AN TOÀN.

CẢNH BÁO - Khi sử dụng thiết bị này, phải luôn tuân theo các biện pháp phòng ngừa sau:

1. **Để giảm nguy cơ chấn thương, cần giám sát chặt chẽ khi sử dụng sản phẩm gần trẻ em.**
2. **Không tiếp xúc với các bộ phận nóng để giảm nguy cơ gây bỏng.** Ống kính có thể rất nóng trong quá trình sử dụng và ngay sau khi sử dụng.
3. **Chỉ sử dụng phụ tùng/phụ kiện do nhà sản xuất bán hoặc khuyến nghị.**
4. **Không sử dụng thiết bị dưới mưa hoặc tuyết.**
5. **Để giảm nguy cơ bị điện giật, không đặt thiết bị vào nước hoặc chất lỏng khác. Không đặt hoặc cất thiết bị ở nơi thiết bị có thể ngã hoặc bị kéo vào bồn hoặc bồn rửa.**
6. **CẢNH BÁO: Để giảm nguy cơ chấn thương, không nhìn chằm chằm vào đèn đang hoạt động, hoặc không để ánh sáng chiếu vào mắt.** Có thể xảy ra tổn thương mắt nghiêm trọng.
7. **CẢNH BÁO: Không sử dụng nam châm để lắp ngang trên cao.**
8. **Để giảm nguy cơ hỏa hoạn, hãy tránh xa các vật liệu dễ cháy trong khi vận hành.**
9. **Nguồn sáng của bộ đèn này không thể thay thế được; khi nguồn sáng hết tuổi thọ thì phải thay thế tất cả bộ đèn.**
10. **Cơ cấu điều khiển của bộ đèn này là linh kiện không thể thay thế; khi cơ cấu điều khiển hết tuổi thọ thì bộ đèn phải được thay thế toàn bộ.**
11. **Không được hướng đèn về phía người khác.**
12. **Nếu thiết bị có lỗ thông hơi, không được che hoặc chặn lỗ thông hơi. Giữ lỗ thông hơi sạch sẽ để làm mát.** Lỗ thông hơi bị tắc có thể gây ra hỏa hoạn.
13. **Không sử dụng tay cầm cho các mục đích khác ngoài việc mang thiết bị, như nâng lên.**
14. **Hãy cẩn thận đừng để tay bạn đập vào tay xách khi lắp hộp pin.**
15. **Để sản phẩm ngoài tầm với trẻ em.**
16. **Khi sử dụng thiết bị ở nơi không thể gắn bề mặt từ tính, hãy đặt thiết bị trên bề mặt bằng phẳng và ổn định.** Nếu không, thiết bị có thể bị đổ chuyển và gây ra tai nạn rơi ngã.
17. **Nếu thiết bị bị rơi xuống, hãy kiểm tra xem có hư hỏng hoặc vấn đề an toàn nào không trước khi sử dụng.**
18. **Không sử dụng thiết bị khi gió mạnh.** Nếu không có thể xảy ra tai nạn rơi ngã.
19. **Không vận hành thiết bị trong môi trường dễ cháy nổ, chẳng hạn như môi trường có sự hiện diện của các chất lỏng, khí hoặc bụi dễ cháy.**
20. **Không để thiết bị tiếp xúc với tia lửa điện hoặc môi trường ăn mòn, v.v...**
21. **Khi không sử dụng thiết bị, luôn tháo hộp pin ra khỏi thiết bị.**
22. **Cất giữ thiết bị trong nhà.**
23. **Không được rửa thiết bị trong nước.**
24. **Giữ lại các thẻ và bảng tên trên sản phẩm, trong đó có chứa thông tin quan trọng.** Nếu không thể đọc hoặc làm mất, vui lòng liên lạc với Trung tâm Dịch vụ MAKITA để được thay thế miễn phí.
25. **Ngắt kết nối bộ pin khỏi thiết bị trước khi thực hiện bất kỳ điều chỉnh nào, thay đổi phụ kiện hoặc bảo quản thiết bị.** Những biện pháp an toàn phòng ngừa này có thể giảm nguy cơ vô tình khởi động thiết bị.
26. **Không sửa đổi hoặc cố sửa chữa thiết bị hay bộ pin ngoại trừ trường hợp được thể hiện trong hướng dẫn sử dụng và bảo quản.**
27. **Không xử lý thiết bị thô bạo, chẳng hạn như làm rơi hoặc va đập.** Làm như vậy có thể gây ra tai nạn hoặc thương tích.
28. **Không thao tác bộ sạc và điện cực của bộ sạc bằng tay ướt.**
29. **Không sạc pin ở ngoài trời.**
30. **Không sử dụng thiết bị gần máy tạo nhịp tim.** Nam châm có thể ảnh hưởng đến chức năng của máy tạo nhịp tim.
31. **Không để bề mặt từ tính lại gần các thiết bị chính xác như thiết bị điện tử, đồng hồ, đồng hồ đeo tay hoặc thẻ IC.** Lực từ có thể ảnh hưởng đến chúng.
32. **Không với quá cao. Luôn giữ thăng bằng tốt và có chỗ để chân phù hợp.** Điều này cho phép điều khiển ánh sáng tốt hơn trong những tình huống bất ngờ.
33. **Không sử dụng thiết bị trên thang hoặc vật đỡ không ổn định.** Chỗ đứng ổn định trên bề mặt rắn chắc cho phép điều khiển thiết bị tốt hơn trong những tình huống bất ngờ.

Cảnh báo an toàn cho thiết bị vận hành bằng pin

Sử dụng và bảo quản thiết bị vận hành bằng pin

1. **Tránh tình huống vô tình khởi động. Đảm bảo công tắc ở vị trí tắt trước khi kết nối với bộ pin, cầm hoặc mang thiết bị.** Việc di chuyển thiết bị khi đang đặt ngón tay ở vị trí công tắc hoặc cấp điện cho thiết bị đang bật thường dễ gây ra tai nạn.
2. **Ngắt kết nối bộ pin khỏi thiết bị trước khi thực hiện bất kỳ điều chỉnh nào, thay đổi phụ kiện hoặc bảo quản thiết bị.** Các biện pháp an toàn phòng ngừa này sẽ làm giảm nguy cơ vô tình khởi động thiết bị.
3. **Chỉ sạc pin lại với bộ sạc do nhà sản xuất quy định.** Bộ sạc phù hợp với một loại bộ pin này có thể gây ra nguy cơ hỏa hoạn khi được dùng cho một bộ pin khác.
4. **Chỉ sử dụng thiết bị với các bộ pin được quy định cụ thể.** Việc sử dụng bất cứ bộ pin nào khác có thể gây ra nguy cơ thương tích và hỏa hoạn.
5. **Khi không sử dụng bộ pin, hãy giữ tránh xa các đồ vật khác bằng kim loại, chẳng hạn như kẹp giấy, tiền xu, chìa khóa, đinh, ốc vít hoặc các vật nhỏ bằng kim loại mà có thể làm nối tắt các đầu cực pin.** Các đầu cực pin bị đoản mạch có thể gây cháy hoặc hỏa hoạn.
6. **Trong điều kiện sử dụng quá mức, pin có thể bị chảy nước; hãy tránh tiếp xúc. Nếu vô tình tiếp xúc với pin bị chảy nước, hãy rửa sạch bằng nước. Nếu dung dịch từ pin tiếp xúc với mắt, cần đi khám bác sĩ thêm.** Dung dịch chảy ra từ pin có thể gây rát da hoặc bỏng.
7. **Không sử dụng bộ pin hoặc thiết bị có hư hỏng hoặc đã bị sửa đổi.** Pin đã bị hư hỏng hoặc đã bị sửa đổi có thể hành động theo cách không thể đoán trước dẫn đến cháy, nổ hoặc nguy cơ thương tích.
8. **Không để bộ pin hoặc thiết bị tiếp xúc với lửa hoặc nhiệt độ quá cao.** Tiếp xúc với lửa hoặc nhiệt độ trên 130 °C có thể gây ra cháy nổ.
9. **Làm theo tất cả hướng dẫn sạc pin và không được sạc bộ pin hoặc thiết bị vượt giới hạn nhiệt độ quy định trong hướng dẫn.** Sạc pin không đúng hoặc ở nhiệt độ vượt giới hạn nhiệt độ có thể gây hư hỏng cho pin và làm tăng nguy cơ cháy.
10. **Hãy để nhân viên sửa chữa đủ trình độ thực hiện việc bảo trì và chỉ sử dụng các bộ phận thay thế đồng nhất.** Việc này sẽ đảm bảo duy trì được độ an toàn của sản phẩm.
11. **Không sửa đổi hoặc cố sửa chữa thiết bị hay bộ pin ngoại trừ trường hợp được thể hiện trong hướng dẫn sử dụng và bảo quản.**

Hướng dẫn quan trọng về an toàn dành cho hộp pin

1. **Trước khi sử dụng hộp pin, hãy đọc kỹ tất cả các hướng dẫn và dấu hiệu cảnh báo trên (1) bộ sạc pin, (2) pin và (3) sản phẩm sử dụng pin.**
2. **Không tháo rời hoặc làm thay đổi hộp pin.** Việc này có thể dẫn đến hỏa hoạn, quá nhiệt hoặc nổ.
3. **Nếu thời gian vận hành ngắn hơn quá mức, hãy ngừng vận hành ngay lập tức. Điều này có thể dẫn đến rủi ro quá nhiệt, có thể gây bỏng và thậm chí là nổ.**
4. **Nếu chất điện phân rơi vào mắt, hãy rửa sạch bằng nước sạch và đến cơ sở y tế ngay lập tức. Chất này có thể khiến bạn giảm thị lực.**
5. **Không để hộp pin ở tình trạng đoản mạch:**
   (1) **Không chạm vào cực pin bằng vật liệu dẫn điện.**
   (2) **Tránh cất giữ hộp pin trong hộp có các vật kim loại khác như đinh, tiền xu, v.v...**
   (3) **Không được để hộp pin tiếp xúc với nước hoặc mưa.**
   Đoản mạch pin có thể gây ra dòng điện lớn, quá nhiệt, có thể gây bỏng và thậm chí là hỏng hóc.
6. **Không bảo quản cũng như sử dụng thiết bị và hộp pin ở nơi nhiệt độ có thể lên tới hoặc vượt quá 50 °C (122 °F).**
7. **Không đốt hộp pin ngay cả khi hộp pin đã bị hư hại nặng hoặc hư hỏng hoàn toàn. Hộp pin có thể nổ khi tiếp xúc với lửa.**
8. **Không đóng đinh, cắt, nghiền nát, ném, làm rơi hộp pin hoặc va vật cứng vào hộp pin.** Làm như thế có thể dẫn đến hỏa hoạn, quá nhiệt hoặc nổ.
9. **Không sử dụng pin đã hỏng.**
10. **Không bao giờ sử dụng bộ pin đã hỏng.** Dịch vụ bảo hành bộ pin chỉ nên thực hiện bởi nhà sản xuất hoặc các nhà cung cấp dịch vụ được ủy quyền.
11. **Pin nén lithium-ion là đối tượng có yêu cầu bắt buộc theo Luật Hàng hoá Nguy hiểm.**
    Đối với vận tải thương mại, ví dụ như vận tải do bên thứ ba, đại lý giao nhận, thì yêu cầu đặc biệt về đóng gói và nhãn ghi phải được giám sát.
    Để chuẩn bị cho mặt hàng cần vận chuyển, cần phải tham khảo ý kiến chuyên gia về vật liệu nguy hiểm. Nếu được, vui lòng tuân thủ các quy định quốc gia chi tiết hơn.
    Buộc hoặc niêm phong các tiếp điểm mở và đóng gói pin theo cách đó để nó không thể di chuyển trong bao bì.
12. **Khi thải bỏ hộp pin, hãy tháo chúng ra khỏi thiết bị và thải bỏ ở nơi an toàn. Phải tuân thủ theo các quy định của địa phương liên quan đến việc thải bỏ pin.**
13. **Chỉ sử dụng pin cho các sản phẩm Makita chỉ định.** Lắp pin vào sản phẩm không thích hợp có thể gây ra hoả hoạn, quá nhiệt, nổ, hoặc rò chất điện phân.
14. **Nếu không sử dụng thiết bị trong một thời gian dài, phải tháo pin ra khỏi thiết bị.**

15. **Trong và sau khi sử dụng, hộp pin có thể bị nóng, có thể gây bỏng hoặc bỏng ở nhiệt độ thấp. Chú ý xử lý hộp pin nóng.**
16. **Không chạm vào điện cực của thiết bị ngay sau khi sử dụng vì điện cực có thể trở nên đủ nóng để gây bỏng.**
17. **Không để vụn bào, bụi hoặc đất bám vào các điện cực, lỗ và rãnh của hộp pin.** Việc này có thể dẫn đến hiệu suất kém hoặc hỏng hóc thiết bị hay hộp pin.
18. **Trừ khi thiết bị hỗ trợ sử dụng gần đường dây điện cao thế, không sử dụng hộp pin gần đường dây điện cao**thế**.** Việc này có thể dẫn đến trục trặc hoặc hỏng hóc thiết bị hay hộp pin.
19. **Giữ pin tránh xa trẻ em.**

LƯU GIỮ CÁC HƯỚNG DẪN NÀY.

⚠THẬN TRỌNG: **Chỉ sử dụng pin Makita chính hãng.** Việc sử dụng pin Makita không chính hãng, hoặc pin đã bị biến đổi có thể dẫn đến nổ pin, gây cháy, thương tích và thiệt hại cá nhân. Việc này cũng sẽ làm mất hiệu lực bảo hành của Makita đối với thiết bị và bộ sạc của Makita.

CHÚ Ý: Makita không chịu trách nhiệm cho bất kỳ tai nạn nào phát sinh do sử dụng pin không chính hãng Makita hoặc pin đã bị thay đổi. Pin chính hãng Makita đã được đánh giá nghiêm ngặt về khả năng tương thích với các dụng cụ và bộ sạc của Makita, phù hợp với luật pháp và các tiêu chuẩn an toàn hiện hành.

Mẹo duy trì tuổi thọ tối đa cho pin

1. **Sạc hộp pin trước khi pin bị xả điện hoàn toàn. Luôn dừng việc vận hành thiết bị và sạc hộp pin khi bạn nhận thấy công suất thiết bị giảm.**
2. **Không được phép sạc lại một hộp pin đã được sạc đầy. Sạc quá mức sẽ làm giảm tuổi thọ của pin.**
3. **Sạc pin ở nhiệt độ phòng 10°C - 40°C. Để cho hộp pin nóng nguội lại dần trước khi sạc pin.**
4. **Khi không sử dụng hộp pin, hãy tháo hộp pin ra khỏi thiết bị hoặc bộ sạc.**
5. **Sạc pin sáu tháng một lần nếu bạn không sử dụng dụng cụ trong một thời gian dài (hơn sáu tháng).**

BẢO TRÌ

1. Bảo trì thiết bị này chỉ nên được thực hiện bởi nhân viên sửa chữa đủ trình độ. Việc bảo trì hoặc bảo dưỡng thiết bị do nhân viên sửa chữa không đủ trình độ có thể gây ra nguy cơ chấn thương.
2. Khi bảo trì thiết bị này, chỉ sử dụng các bộ phận thay thế giống nhau. Sử dụng các bộ phận trái phép hoặc không theo hướng dẫn bảo dưỡng có thể gây ra nguy cơ điện giật hoặc thương tích.
3. Không đốt thiết bị này, ngay cả khi thiết bị đã hư hỏng nghiêm trọng. Pin có thể nổ khi tiếp xúc với lửa. Vứt thiết bị theo quy định của địa phương.

Nhãn cẩn trọng FCC

Dành cho Hoa Kỳ

Thiết bị này tuân thủ Mục 15 của Quy định FCC. Vận hành phải tuân theo hai điều kiện sau:
(1) thiết bị này không gây nhiễu sóng có ảnh hưởng, và
(2) thiết bị này phải chấp nhận bất kỳ sự nhiễu sóng đã nhận, bao gồm cả nhiễu sóng có thể gây ra vận hành không mong muốn.
Thay đổi hoặc chỉnh sửa nào không được phê chuẩn bởi bên chịu trách nhiệm về tuân thủ có thể làm mất quyền vận hành thiết bị của người dùng.
Lưu ý: Thiết bị này đã được thử nghiệm và xác nhận tuân thủ các giới hạn cho thiết bị số Loại B, theo mục 15 của Quy định FCC. Các giới hạn này được thiết kế để bảo vệ một cách hợp lý khỏi nhiễu sóng có hại khi lắp đặt trong khu dân cư. Thiết bị này tạo ra, sử dụng và có thể phát năng lượng tần số vô tuyến và nếu không được lắp đặt và sử dụng theo hướng dẫn, có thể gây nhiễu sóng làm ảnh hưởng đến truyền thông vô tuyến. Tuy nhiên, không thể bảo đảm chắc hiện tượng nhiễu sóng sẽ không xảy ra ngay cả khi sản phẩm lắp đặt chuẩn. Nếu thiết bị này gây nhiễu sóng ảnh hưởng đến bắt sóng radio hoặc vô tuyến, mà có thể xác định được bằng cách bật tắt thiết bị, chúng tôi khuyến khích người dùng cố gắng sửa chữa nhiễu sóng bằng một hoặc một số biện pháp sau đây:

— Chỉnh hướng hoặc vị trí của ăng-ten bắt sóng.
— Tăng khoảng cách giữa thiết bị và bộ thu sóng.
— Nối thiết bị vào ổ cắm trên mạch điện khác với nối ổ cắm của bộ thu sóng.
— Tham khảo ý kiến các đại lý hoặc kỹ thuật viên có kinh nghiệm về radio/vô tuyến để được giúp đỡ.

MÔ TẢ CÁC BỘ PHẬN

► Hình1

1	Đầu bóng đèn	2	Ống kính	3	Nắp nam châm	4	Tay xách
5	Nút công tắc nguồn	6	Móc	7	Lỗ vít (1/4″)	8	Nam châm

MÔ TẢ CHỨC NĂNG

⚠*THẬN TRỌNG:* Luôn đảm bảo rằng đã tắt thiết bị và tháo hộp pin ra trước khi thực hiện việc điều chỉnh hoặc kiểm tra chức năng trên dụng cụ.

Lắp hoặc tháo hộp pin

⚠*THẬN TRỌNG:* Luôn tắt dụng cụ trước khi lắp hoặc tháo hộp pin.

⚠*THẬN TRỌNG:* Giữ dụng cụ và hộp pin thật chắc khi lắp hoặc tháo hộp pin. Không giữ dụng cụ và hộp pin thật chắc có thể làm trượt chúng khỏi tay và làm hư hỏng dụng cụ và hộp pin hoặc gây thương tích cá nhân.

Để lắp hộp pin, đặt thẳng hàng phần chốt nhô ra của hộp pin vào phần rãnh nằm trên vỏ và trượt hộp pin vào vị trí. Đưa hộp pin vào hết mức cho đến khi chốt khóa vào đúng vị trí với một tiếng cách nhẹ. Nếu bạn có thể nhìn thấy chỉ báo màu đỏ như thể hiện trong hình, điều đó có nghĩa vẫn chưa được khóa hoàn toàn.

Để tháo hộp pin, vừa trượt pin ra khỏi dụng cụ vừa đẩy trượt nút ở phía trước hộp pin.
► **Hình2:** **1.** Chỉ báo màu đỏ **2.** Nút **3.** Hộp pin

⚠*THẬN TRỌNG:* Luôn lắp hộp pin khớp hoàn toàn vào vị trí cho đến khi không thể nhìn thấy chỉ báo màu đỏ. Nếu không, hộp pin có thể vô tình rơi ra khỏi dụng cụ, gây thương tích cho bạn hoặc người khác xung quanh.

⚠*THẬN TRỌNG:* Không được dùng sức lắp hộp pin. Nếu hộp pin không nhẹ nhàng trượt vào vị trí, có nghĩa là pin vẫn chưa được lắp đúng.

Chỉ báo dung lượng pin còn lại

Ấn nút check (kiểm tra) trên hộp pin để chỉ báo dung lượng pin còn lại. Các đèn chỉ báo bật sáng lên trong vài giây.
► **Hình3:** **1.** Các đèn chỉ báo **2.** Nút Check (kiểm tra)

Các đèn chỉ báo			Dung lượng còn lại
■ Bật sáng	□ Tắt	◪ Nhấp nháy	
■ ■ ■ ■			75% đến 100%
■ ■ ■ □			50% đến 75%
■ ■ □ □			25% đến 50%
■ □ □ □			0% đến 25%
◪ □ □ □			Sạc pin.
■ ■ □ □ ↑ ↓ □ □ ■ ■			Pin có thể đã bị hỏng.

LƯU Ý: Tùy thuộc vào các điều kiện sử dụng và nhiệt độ xung quanh, việc chỉ báo có thể khác biệt một chút so với dung lượng thực sự.

LƯU Ý: Đèn chỉ báo (phía xa bên trái) đầu tiên sẽ nhấp nháy khi hệ thống bảo vệ pin hoạt động.

Hệ thống bảo vệ thiết bị / pin

Thiết bị này được trang bị hệ thống bảo vệ. Hệ thống này sẽ tự động ngắt nguồn điện để kéo dài tuổi thọ thiết bị và pin. Thiết bị sẽ tự động dừng vận hành khi thiết bị hoặc pin ở một trong những trường hợp sau đây.

Bảo vệ quá nhiệt

Khi thiết bị hoặc pin bị quá nhiệt, thiết bị sẽ tự động dừng lại. Trong tình huống này, hãy để thiết bị nguội lại dần trước khi bật thiết bị một lần nữa.

Bảo vệ xả điện quá mức

Khi dung lượng pin yếu, đèn LED sẽ tắt, ngoại trừ một phần của đèn LED. Sau đó, hệ thống sẽ tự động ngắt điện. Trong trường hợp này, hãy tháo hộp pin khỏi dụng cụ và sạc pin lại.

Bảo vệ chống lại các nguyên nhân khác

Hệ thống bảo vệ cũng được thiết kế để chống lại các nguyên nhân khác có thể làm hư hỏng thiết bị và cho phép thiết bị dừng tự động. Thực hiện tất cả các bước sau đây để loại bỏ nguyên nhân, khi thiết bị đã được tạm dừng hoặc ngừng hoạt động.

1. Tắt thiết bị, sau đó bật lại lần nữa để khởi động lại.
2. Sạc (các) pin hoặc thay pin/các pin bằng (các) pin đã sạc.
3. Để thiết bị và (các) pin nguội dần.

Nếu không thấy cải thiện bằng cách khôi phục hệ thống bảo vệ, hãy liên hệ với Trung tâm Dịch vụ Makita tại địa phương của bạn.

LẮP RÁP

⚠*THẬN TRỌNG:* Luôn bảo đảm đã tắt thiết bị và tháo hộp pin trước khi tiến hành bất cứ công việc nào trên thiết bị.

Điều chỉnh góc của đầu bóng đèn

⚠*THẬN TRỌNG:* Giữ thiết bị khi điều chỉnh góc của đầu bóng đèn.

⚠*THẬN TRỌNG:* Cẩn thận không để ngón tay bạn bị kẹt khi điều chỉnh góc của đầu bóng đèn.

Bạn có thể mở rộng đầu bóng đèn tới 180°.
► **Hình4**

Bạn có thể xoay đầu bóng đèn theo chiều kim đồng hồ tối đa 90° và ngược chiều kim đồng hồ tối đa 210°.
► **Hình5**

VẬN HÀNH

⚠*CẢNH BÁO:* **Để giảm nguy cơ chấn thương, không nhìn chằm chằm vào đèn đang hoạt động, hoặc không để ánh sáng chiếu vào mắt.** Có thể xảy ra tổn thương mắt nghiêm trọng.

⚠*CẢNH BÁO:* **Để giảm nguy cơ bị bỏng và hỏa hoạn, không chạm vào đầu bóng đèn và tránh xa các vật liệu dễ cháy trong khi vận hành.**

CHÚ Ý: **Không được dùng lực để nhấn nút.** Nếu không có thể xảy ra trục trặc.

Hoạt động công tắc

⚠*THẬN TRỌNG:* **Giữ thiết bị khi nhấn nút công tắc nguồn.**

Để bật đèn, hãy nhấn nút công tắc nguồn sau khi mở đầu bóng đèn. Độ sáng thay đổi mỗi lần bạn nhấn nút công tắc nguồn. Độ sáng sẽ thay đổi theo chu kỳ từ cao, trung bình, thấp và tắt.
► **Hình6: 1.** Nút công tắc nguồn **2.** Đầu bóng đèn

LƯU Ý: Bạn cũng có thể tắt đèn bằng cách gập đầu bóng đèn sao cho bề mặt phát sáng hướng vào trong. Để bật lại đèn, hãy nhấn nút công tắc nguồn sau khi mở đầu bóng đèn.

Sử dụng với nam châm

⚠*THẬN TRỌNG:* **Loại bỏ mọi chất lạ bám trên bề mặt từ tính trước khi sử dụng.** Nếu không, lực từ sẽ giảm và có thể gây thương tích.

⚠*THẬN TRỌNG:* **Khi sử dụng nam châm, hãy gắn bề mặt từ tính vào nơi bằng phẳng. Sau đó, hãy đảm bảo thiết bị được cố định chắc chắn.**

⚠*THẬN TRỌNG:* **Khi sử dụng thiết bị có nam châm, không được đặt tay giữa nam châm và bề mặt kim loại.** Tay bạn có thể bị kẹt.

⚠*THẬN TRỌNG:* **Không đặt bất cứ thứ gì lên thiết bị khi thiết bị được gắn bằng nam châm.**

⚠*THẬN TRỌNG:* **Khi tháo bề mặt từ tính, hãy luôn giữ chặt tay cầm.**

⚠*THẬN TRỌNG:* **Khi không sử dụng thiết bị, chẳng hạn như khi cất giữ, hãy luôn gắn nắp nam châm vào đáy thiết bị.** Không làm như vậy, có thể khiến các vật kim loại không mong muốn bám dính vào bề mặt từ tính.

⚠*THẬN TRỌNG:* **Khi gắn nam châm vào bề mặt kim loại ở vị trí cao, hãy buộc chặt tay cầm bằng dây thừng hoặc dây đeo để tránh thiết bị rơi xuống.**

CHÚ Ý: **Nếu nam châm bám vào vật liệu trong thời gian dài, bề mặt vật liệu có thể bị hư hỏng tùy thuộc vào điều kiện sử dụng.**

CHÚ Ý: **Khi tháo bề mặt từ tính, không được trượt nó.** Bề mặt gắn nam châm có thể bị hư hỏng.

Trượt và tháo nắp nam châm. Nắp nam châm có thể được cất giữ ở mặt sau của đầu bóng đèn.
Sau đó, gắn nam châm vào bề mặt kim loại.
► **Hình7: 1.** Nắp nam châm **2.** Nam châm

Sử dụng với móc treo

⚠*THẬN TRỌNG:* **Khi treo thiết bị ở vị trí cao, hãy buộc chặt tay cầm bằng dây thừng hoặc dây đeo để tránh thiết bị rơi xuống.**

⚠*THẬN TRỌNG:* **Không kéo thiết bị xuống khi đang treo.**

Trượt và tháo nắp nam châm, sau đó xoay móc.
► **Hình8: 1.** Móc

Treo móc vào ống (tối đa ø50 mm (2″)).
► **Hình9**

Sử dụng với ê-tô

Phụ kiện tùy chọn

⚠*THẬN TRỌNG:* **Đảm bảo vặn chặt bộ chuyển đổi vào lỗ vít ở phía dưới thiết bị khi gắn bộ chuyển đổi vào thiết bị.**

⚠*THẬN TRỌNG:* **Đảm bảo siết chặt đai ốc cố định khi gắn bộ chuyển đổi vào ê-tô.**

⚠*THẬN TRỌNG:* **Đảm bảo rằng ê-tô được cố định chắc chắn sau khi lắp ê-tô vào vị trí mong muốn.**

LƯU Ý: Vui lòng mua riêng bộ chuyển đổi. Ê-tô và bộ chuyển đổi được bán riêng.

1. Tháo vít có tai vặn ra khỏi ê-tô.

2. Vặn chặt đầu có đường kính lớn của bộ chuyển đổi vào ê-tô.

3. Xoay đai ốc cố định để cố định bộ chuyển đổi vào ê-tô.
► **Hình10: 1.** Ê-tô **2.** Vít có tai vặn **3.** Bộ chuyển đổi **4.** Đầu có đường kính lớn **5.** Đai ốc cố định

4. Vặn chặt đầu còn lại của bộ chuyển đổi vào lỗ vít ở dưới đáy thiết bị. Cố định bộ chuyển đổi vào thiết bị.
► **Hình11: 1.** Lỗ vít **2.** Bộ chuyển đổi

5. Gắn ê-tô ở vị trí bạn muốn.

Bạn có thể điều chỉnh hướng của thiết bị bằng cách nới lỏng nhẹ đai ốc cố định và xoay thiết bị. Sau khi điều chỉnh hướng, hãy siết chặt đai ốc cố định lại.
► **Hình12: 1.** Ê-tô **2.** Đai ốc cố định

BẢO TRÌ

⚠***THẬN TRỌNG:*** **Luôn đảm bảo rằng thiết bị đã được tắt công tắc và hộp pin đã được tháo ra trước khi bạn cố gắng thực hiện việc kiểm tra hay bảo dưỡng.**

CHÚ Ý: **Không được phép dùng xăng, ét xăng, dung môi, cồn hoặc hóa chất tương tự. Có thể xảy ra hiện tượng mất màu, biến dạng hoặc nứt vỡ.**

Để đảm bảo ĐỘ AN TOÀN và ĐỘ TIN CẬY của sản phẩm, việc sửa chữa hoặc bất cứ thao tác bảo trì, điều chỉnh nào đều phải được thực hiện bởi các Trung tâm Dịch vụ Nhà máy hoặc Trung tâm được Makita Ủy quyền và luôn sử dụng các phụ tùng thiết bị thay thế của Makita.

Vệ sinh

⚠***THẬN TRỌNG:*** **Không được rửa thiết bị trong nước.**

Thỉnh thoảng lau sạch bên ngoài thiết bị (thân thiết bị) bằng vải đã làm ẩm bằng nước xà phòng.

PHỤ KIỆN TÙY CHỌN

⚠***THẬN TRỌNG:*** **Các phụ kiện hoặc phụ tùng gắn thêm này được khuyến cáo sử dụng với dụng cụ Makita của bạn theo như quy định trong hướng dẫn này.** Việc sử dụng bất cứ phụ kiện hoặc phụ tùng gắn thêm nào khác đều có thể gây ra rủi ro thương tích cho người. Chỉ sử dụng phụ kiện hoặc phụ tùng gắn thêm cho mục đích đã quy định sẵn của chúng.

Nếu bạn cần bất kỳ sự hỗ trợ nào để biết thêm chi tiết về các phụ tùng này, hãy hỏi Trung tâm Dịch vụ của Makita tại địa phương của bạn.

- Ê-tô
- Bộ chuyển đổi
- Pin và bộ sạc chính hãng của Makita

LƯU Ý: Một số mục trong danh sách có thể được bao gồm trong gói dụng cụ làm phụ kiện tiêu chuẩn. Các mục này ở mỗi quốc gia có thể khác nhau.

ข้อมูลจำเพาะ

รุ่น:		ML013G
แรงดันไฟฟ้าที่กำหนด		D.C. 36 V - 40 V สูงสุด
ฟลักซ์การส่องสว่าง (สูง / กลาง / ต่ำ)		1,200 lm / 800 lm / 500 lm
เวลาการทำงาน (สูง / กลาง / ต่ำ)	รวม BL4040	12 ชั่วโมง / 18 ชั่วโมง / 29 ชั่วโมง
ขนาด (ไม่รวมตลับแบตเตอรี่) (ยาว x กว้าง x สูง)	ตำแหน่งการพับ	172 mm x 91 mm x 161 mm (6-3/4" x 3-5/8" x 6-3/8")
	ตำแหน่งการทำงาน (ความสูงสูงสุด)	172 mm x 91 mm x 284 mm (6-3/4" x 3-5/8" x 11-1/8")
น้ำหนักสุทธิ (ไม่รวมตลับแบตเตอรี่และฝาครอบแม่เหล็ก)		0.88 kg (1.9 lbs)

- เนื่องจากการค้นคว้าวิจัยและพัฒนาอย่างต่อเนื่อง ข้อมูลจำเพาะในเอกสารฉบับนี้อาจเปลี่ยนแปลงได้โดยไม่ต้องแจ้งให้ทราบล่วงหน้า
- ข้อมูลจำเพาะอาจแตกต่างกันไปในแต่ละประเทศ
- เวลาการทำงานเป็นเวลาโดยประมาณและอาจแตกต่างกันไปขึ้นอยู่กับประเภทแบตเตอรี่ สถานะการชาร์จ และสภาวะการใช้งาน

ตลับแบตเตอรี่และเครื่องชาร์จที่ใช้ได้

ตลับแบตเตอรี่	BL4020 / BL4025 / BL4040 / BL4040F / BL4050F
เครื่องชาร์จ	DC40RA / DC40RB / DC40RC / DC40WA

- ตลับแบตเตอรี่และเครื่องชาร์จบางรายการที่แสดงอยู่ด้านบนอาจไม่มีวางจำหน่ายขึ้นอยู่กับภูมิภาคที่คุณอาศัยอยู่

⚠***คำเตือน:*** **ใช้ตลับแบตเตอรี่และเครื่องชาร์จที่ระบุไว้ข้างบนเท่านั้น** การใช้ตลับแบตเตอรี่และเครื่องชาร์จประเภทอื่นอาจก่อให้เกิดความเสี่ยงที่จะได้รับบาดเจ็บและ/หรือเกิดไฟไหม้

สัญลักษณ์

ต่อไปนี้คือสัญลักษณ์ที่อาจใช้สำหรับอุปกรณ์ โปรดศึกษาความหมายของสัญลักษณ์ให้เข้าใจก่อนการใช้งาน

	อ่านคู่มือการใช้งาน
	อย่าจ้องดวงไฟที่กำลังทำงานอยู่
	คำเตือน: พื้นผิวร้อน มีความเสี่ยงที่จะลวกผิวได้ ห้ามสัมผัสจนกว่าจะเย็นลง
V	โวลต์
⎓	ไฟฟ้ากระแสตรง
Ni-MH Li-ion	สำหรับประเทศในสหภาพยุโรปเท่านั้น เนื่องจากในอุปกรณ์มีส่วนประกอบอันตราย ขยะจำพวกอุปกรณ์ไฟฟ้าและอิเล็กทรอนิกส์ แบตเตอรี่ และหม้อแบตเตอรี่จึงอาจส่งผลต่อสิ่งแวดล้อมและสุขอนามัยของมนุษย์ในเชิงลบ อย่าทิ้งเครื่องใช้ไฟฟ้าและอิเล็กทรอนิกส์หรือแบตเตอรี่รวมกับวัสดุเหลือทิ้งในครัวเรือน! เพื่อให้เป็นไปตามกฎระเบียบของยุโรปว่าด้วยขยะจำพวกอุปกรณ์ไฟฟ้าและอิเล็กทรอนิกส์ และหม้อสะสมไฟฟ้าและแบตเตอรี่ และขยะจำพวกหม้อสะสมไฟฟ้าและแบตเตอรี่ รวมถึงการบังคับใช้ตามกฎหมายภายในประเทศ ควรมีการจัดเก็บขยะจำพวกอุปกรณ์ไฟฟ้า แบตเตอรี่ และหม้อสะสมไฟฟ้าแยกต่างหากและส่งไปยังจุดรับขยะต่างหากในเขตเทศบาลซึ่งมีการดำเนินการตามระเบียบว่าด้วยการดูแลสิ่งแวดล้อม โดยระบุด้วยสัญลักษณ์เส้นคาดขวางรูปถังขยะแบบมีล้อไว้บนอุปกรณ์
	สำหรับประเทศในสหภาพยุโรปเท่านั้น การกำจัดผลิตภัณฑ์นี้อย่างถูกต้อง เครื่องหมายนี้บ่งบอกว่าไม่ควรกำจัดผลิตภัณฑ์นี้กับของเสียในครัวเรือนอื่นๆ ทั่วสหภาพยุโรป เพื่อป้องกันอันตรายที่อาจเกิดขึ้นต่อสิ่งแวดล้อมหรือสุขภาพของมนุษย์จากการกำจัดของเสียที่ไม่ได้รับการควบคุม ให้รีไซเคิลผลิตภัณฑ์ด้วยความรับผิดชอบเพื่อส่งเสริมการนำทรัพยากรวัสดุกลับมาใช้ใหม่อย่างยั่งยืน เมื่อต้องการส่งคืนอุปกรณ์ที่ใช้แล้ว โปรดใช้ระบบการคืนและการเก็บรวบรวม หรือติดต่อผู้แทนจำหน่ายที่จำหน่ายผลิตภัณฑ์นั้นๆ ผู้แทนจำหน่ายสามารถนำผลิตภัณฑ์นี้ไปรีไซเคิลได้อย่างปลอดภัยต่อสิ่งแวดล้อม เนื่องจากในอุปกรณ์มีส่วนประกอบอันตราย อุปกรณ์ไฟฟ้าและอิเล็กทรอนิกส์ที่ใช้แล้วจึงอาจส่งผลต่อสิ่งแวดล้อมและสุขอนามัยของมนุษย์ในเชิงลบ

คำเตือนด้านความปลอดภัย

อ่านและปฏิบัติตามคำแนะนำด้านความปลอดภัยทั้งหมด

คำเตือน — เมื่อใช้งานเครื่องนี้ ให้ปฏิบัติตามข้อควรระวังอยู่เสมอ:

1. **เพื่อลดความเสี่ยงการบาดเจ็บ ให้ดูแลอย่างใกล้ชิดเมื่อใช้งานผลิตภัณฑ์ใกล้เด็ก**
2. **ห้ามแตะชิ้นส่วนที่มีความร้อนเพื่อลดความเสี่ยงไฟลวก** เลนส์จะมีความร้อนสูงมากในระหว่างและหลังการใช้งาน
3. **ใช้เฉพาะอุปกรณ์ต่อพ่วงที่ระบุหรือขายโดยผู้ผลิตเท่านั้น**
4. **ห้ามใช้เครื่องกลางฝนตกหรือหิมะตก**
5. **เพื่อลดความเสี่ยงจากการเกิดไฟช็อต ห้ามจุ่มเครื่องในน้ำหรือของเหลวใดๆ ห้ามวางหรือจัดเก็บเครื่องในจุดที่สามารถตกหล่นหรือถูกดึงลงอ่างอาบน้ำหรืออ่างซิงค์**
6. **คำเตือน: เพื่อลดความเสี่ยงการบาดเจ็บ อย่าจ้องดวงไฟที่กำลังทำงานอยู่หรือปล่อยให้แสงเข้าตา** อาจทำให้ตาบาดเจ็บสาหัสได้
7. **คำเตือน: อย่าใช้แม่เหล็กเพื่อติดเหนือศีรษะในแนวนอน**

8. **เพื่อลดความเสี่ยงไฟไหม้ ระวังอย่าอยู่ใกล้วัตถุไวไฟขณะทำงาน**
9. **แหล่งกำเนิดแสงของไฟไม่สามารถเปลี่ยนได้ เมื่อแหล่งกำเนิดแสงหมดอายุการใช้งานจะต้องเปลี่ยนไฟทั้งหมด**
10. **อุปกรณ์ควบคุมของไฟเป็นส่วนประกอบที่ไม่สามารถเปลี่ยนได้ เมื่ออุปกรณ์ควบคุมหมดอายุการใช้งานจะต้องเปลี่ยนไฟทั้งหมด**
11. **อย่าหันแสงเข้าหาผู้อื่นโดยตรง**
12. **หากอุปกรณ์มีช่องระบายอากาศ ห้ามปิดหรือกั้นช่องนั้น รักษาช่องระบายอากาศให้สะอาดเพื่อการระบายความร้อน** ช่องระบายอากาศที่อุดตันสามารถทำให้เกิดไฟไหม้ได้
13. **อย่าใช้มือจับเคลื่อนย้ายเพื่อจุดประสงค์อื่นนอกจากการเคลื่อนย้ายเครื่องใช้ เช่น การชักรอก**
14. **ในขณะที่ใส่ตลับแบตเตอรี่ ระวังอย่าให้มือของคุณกระแทกกับมือจับขนย้าย**
15. **วางเครื่องโดยให้ห่างจากมือเด็ก**
16. **เมื่อใช้อุปกรณ์ที่ไม่สามารถติดพื้นผิวแม่เหล็กได้ ให้วางเครื่องบนพื้นผิวที่เรียบและมั่นคง** มิฉะนั้น เครื่องอาจล้มและทำให้เกิดอุบัติเหตุการร่วงหล่นได้
17. **หากเครื่องร่วง ให้ตรวจสอบความเสียหายหรือปัญหาความปลอดภัยก่อนการใช้งาน**
18. **ห้ามใช้เครื่องขณะมีลมแรง** ไม่เช่นนั้นอาจเกิดอุบัติเหตุจากการร่วงหล่นได้
19. **อย่าใช้เครื่องใช้ในสภาพแวดล้อมที่อาจเกิดการระเบิด เช่น ในสถานที่ที่มีของเหลวไวไฟ แก๊ส หรือฝุ่น**
20. **อย่าให้เครื่องใช้อยู่ในสภาพแวดล้อมที่อาจเกิดประกายไฟหรือการกัดกร่อน ฯลฯ**
21. **เมื่อไม่ใช้งานเครื่อง ให้ถอดตลับแบตเตอรี่ออกจากเครื่องเสมอ**
22. **จัดเก็บเครื่องในที่ร่ม**
23. **ห้ามล้างเครื่องด้วยน้ำ**
24. **เก็บแท็กและแผ่นป้ายซึ่งมีข้อมูลสำคัญไว้บนผลิตภัณฑ์** หากป้ายไม่สามารถอ่านได้หรือสูญหาย โปรดติดต่อศูนย์บริการ MAKITA เพื่อขออันใหม่
25. **ถอดชุดแบตเตอรี่ออกจากเครื่องก่อนทำการปรับเปลี่ยน เปลี่ยนอุปกรณ์เสริม หรือจัดเก็บเครื่องใช้ไฟฟ้า** มาตรการความปลอดภัยเชิงป้องกันดังกล่าวจะลดความเสี่ยงในการเริ่มใช้งานเครื่องมือโดยไม่ได้ตั้งใจ
26. **ห้ามดัดแปลงหรือพยายามซ่อมเครื่องมือหรือชุดแบตเตอรี่ด้วยตนเอง ยกเว้นทำตามคำแนะนำในการใช้งานและการดูแลรักษาที่ระบุไว้ในคู่มือการใช้และการดูแลรักษา**
27. **ห้ามใช้แรงกับเครื่อง เช่น โยนหรือตีเครื่อง** ไม่เช่นนั้นอาจทำให้เกิดการทำงานผิดปกติหรือการบาดเจ็บ
28. **ห้ามจับเครื่องชาร์จและขั้วของเครื่องชาร์จด้วยมือที่เปียก**
29. **ห้ามชาร์จแบตเตอรี่ในที่กลางแจ้ง**
30. **อย่าใช้อุปกรณ์ใกล้เครื่องกระตุ้นหัวใจ** แม่เหล็กอาจรบกวนการทำงานของเครื่องกระตุ้นหัวใจได้
31. **ห้ามนำพื้นผิวแม่เหล็กเข้าใกล้กับอุปกรณ์ที่มีความแม่นยำ เช่น อุปกรณ์อิเล็กทรอนิกส์ นาฬิกา นาฬิกาข้อมือ หรือบัตร IC** แรงแม่เหล็กอาจส่งผลกระทบต่ออุปกรณ์เหล่านั้น
32. **อย่าทำงานในระยะที่สุดเอื้อม รักษาท่ายืนและการทรงตัวที่เหมาะสมเสมอ** เพราะจะทำให้ควบคุมไฟได้ดีขึ้นในสถานการณ์ที่ไม่คาดคิด
33. **อย่าใช้อุปกรณ์บนบันไดหรือบนพื้นรองรับที่ไม่มั่นคง** การยืนอย่างมั่นคงบนพื้นผิวที่แข็งแรงช่วยให้ควบคุมอุปกรณ์ได้ดีขึ้นในสถานการณ์ที่ไม่คาดคิด

คำเตือนด้านความปลอดภัยสำหรับเครื่องใช้ที่ทำงานด้วยแบตเตอรี่

การใช้งานและการดูแลรักษาเครื่องใช้ที่ทำงานด้วยแบตเตอรี่

1. **ป้องกันไม่ให้เกิดการใช้งานโดยไม่ได้ตั้งใจ ตรวจสอบให้แน่ใจว่าสวิตช์อยู่ในตำแหน่งปิดก่อนติดตั้งชุดแบตเตอรี่หรือทำการยกหรือเคลื่อนย้ายเครื่องมือ** การเคลื่อนย้ายเครื่องมือโดยที่นิ้วมือของคุณอยู่บนสวิตช์หรือการจ่ายไฟแก่เครื่องมือโดยที่สวิตช์เปิดอยู่จะทำให้เกิดอุบัติเหตุได้
2. **ถอดชุดแบตเตอรี่ออกจากเครื่องก่อนทำการปรับเปลี่ยน เปลี่ยนอุปกรณ์เสริม หรือจัดเก็บเครื่องใช้ไฟฟ้า** มาตรการความปลอดภัยเชิงป้องกันดังกล่าวจะลดความเสี่ยงในการเริ่มใช้งานเครื่องมือโดยไม่ได้ตั้งใจ
3. **ชาร์จไฟใหม่ด้วยเครื่องชาร์จที่ระบุโดยผู้ผลิตเท่านั้น** เครื่องชาร์จที่เหมาะสำหรับชุดแบตเตอรี่ประเภทหนึ่งอาจเสี่ยงที่จะเกิดไฟไหม้หากนำไปใช้กับชุดแบตเตอรี่อีกประเภทหนึ่ง
4. **ใช้อุปกรณ์กับชุดแบตเตอรี่ที่กำหนดไว้โดยเฉพาะเท่านั้น** การใช้ชุดแบตเตอรี่ประเภทอื่นอาจทำให้เสี่ยงที่จะได้รับบาดเจ็บและเกิดไฟไหม้
5. **เมื่อไม่ใช้งานชุดแบตเตอรี่ ให้เก็บห่างจากวัตถุที่เป็นโลหะอื่นๆ เช่น คลิปหนีบกระดาษ เหรียญ กุญแจ กรรไกรตัดเล็บ สกรู หรือวัตถุที่เป็นโลหะขนาดเล็กอื่นๆ ที่สามารถเชื่อมต่อขั้วหนึ่งกับอีกขั้วหนึ่งได้** การลัดวงจรขั้วแบตเตอรี่อาจทำให้ร้อนจัดหรือเกิดไฟไหม้

6. **ในกรณีที่ใช้งานไม่ถูกต้อง อาจมีของเหลวไหลออกจากแบตเตอรี่ ให้หลีกเลี่ยงการสัมผัส หากสัมผัสโดนของเหลวโดยไม่ตั้งใจ ให้ล้างออกด้วยน้ำ หากของเหลวกระเด็นเข้าตา ให้รีบไปพบแพทย์** ของเหลวที่ไหลออกจากแบตเตอรี่อาจทำให้ผิวหนังระคายเคืองหรือไหม้
7. **ห้ามใช้ชุดแบตเตอรี่หรืออุปกรณ์ที่ชำรุดหรือมีการดัดแปลง** แบตเตอรี่ที่เสียหายหรือมีการแก้ไขอาจทำให้เกิดสิ่งที่คาดไม่ถึงได้ เช่น ไฟไหม้ ระเบิด หรือเสี่ยงต่อการบาดเจ็บ
8. **ห้ามให้ชุดแบตเตอรี่หรืออุปกรณ์ใกล้กับไฟ หรือบริเวณที่มีอุณหภูมิสูงเกิน** หากโดนไฟหรืออุณหภูมิสูงเกิน 130 °C อาจทำให้เกิดการระเบิดได้
9. **กรุณาปฏิบัติตามคำแนะนำสำหรับการชาร์จไฟ และห้ามชาร์จชุดแบตเตอรี่หรือเครื่องใช้ในบริเวณที่มีอุณหภูมินอกเหนือไปจากที่ระบุในคำแนะนำ** การชาร์จไฟที่ไม่เหมาะสม หรืออุณหภูมินอกเหนือไปจากช่วงอุณหภูมิที่ระบุในคำแนะนำอาจทำให้แบตเตอรี่เสียหายและเป็นการเพิ่มความเสี่ยงในการเกิดไฟไหม้
10. **ให้รับบริการซ่อมโดยผู้ซ่อมที่ผ่านการรับรอง โดยใช้ชิ้นส่วนทดแทนที่เหมือนกันเท่านั้น** เพราะจะทำให้การใช้ผลิตภัณฑ์มีความปลอดภัย
11. **ห้ามดัดแปลงหรือพยายามซ่อมเครื่องมือหรือชุดแบตเตอรี่ด้วยตนเอง ยกเว้นทำตามคำแนะนำในการใช้งานและการดูแลรักษาที่ระบุไว้ในคู่มือการใช้และการดูแลรักษา**

คำแนะนำเพื่อความปลอดภัยที่สำคัญสำหรับตลับแบตเตอรี่

1. **ก่อนใช้งานตลับแบตเตอรี่ ให้อ่านคำแนะนำและเครื่องหมายเตือนทั้งหมดบน (1) เครื่องชาร์จแบตเตอรี่ (2) แบตเตอรี่ และ (3) ตัวผลิตภัณฑ์ที่ใช้แบตเตอรี่**
2. **อย่าถอดแยกชิ้นส่วนหรือปรับเปลี่ยนตลับแบตเตอรี่** เนื่องจากอาจทำให้เกิดไฟไหม้ ความร้อนที่สูงเกินไป หรือระเบิดได้
3. **หากระยะเวลาที่เครื่องทำงานสั้นเกินไป ให้หยุดใช้งานทันที เนื่องจากอาจมีความเสี่ยงที่จะร้อนจัด ไหม้หรือระเบิดได้**
4. **หากสารละลายอิเล็กโทรไลต์กระเด็นเข้าตา ให้ล้างออกด้วยน้ำเปล่าและรีบไปพบแพทย์ทันที เนื่องจากอาจทำให้ตาบอด**
5. **ห้ามลัดวงจรตลับแบตเตอรี่:**
   (1) **ห้ามแตะขั้วกับวัตถุที่เป็นสื่อนำไฟฟ้าใดๆ**
   (2) **หลีกเลี่ยงการเก็บตลับแบตเตอรีไว้ในภาชนะร่วมกับวัตถุที่เป็นโลหะ เช่น กรรไกรตัดเล็บ เหรียญ ฯลฯ**
   (3) **อย่าให้ตลับแบตเตอรี่ถูกน้ำหรือฝน**

   แบตเตอรี่ลัดวงจรอาจทำให้เกิดการไหลของกระแสไฟฟ้า ร้อนจัด ไหม้หรือเสียหายได้
6. **ห้ามจัดเก็บหรือใช้เครื่องใช้และตลับแบตเตอรี่ในพื้นที่ที่มีอุณหภูมิตั้งแต่ 50 °C (122 °F) ขึ้นไป**
7. **ห้ามเผาตลับแบตเตอรี่ทิ้ง แม้ว่าแบตเตอรี่จะเสียหายจนใช้การไม่ได้หรือเสื่อมสภาพแล้ว ตลับแบตเตอรี่อาจระเบิดและทำให้เกิดไฟไหม้ได้**
8. **อย่าตอกตะปู ตัด บด ขว้าง หรือทำตลับแบตเตอรี่หล่นพื้น หรือกระแทกตลับแบตเตอรี่กับวัตถุของแข็ง** การกระทำดังกล่าวอาจส่งผลให้เกิดไฟไหม้ ความร้อนที่สูงเกินไป หรือระเบิดได้
9. **ห้ามใช้แบตเตอรี่ที่เสียหาย**
10. **ห้ามใช้ชุดแบตเตอรี่ที่เสียหาย** ชุดแบตเตอรี่ที่ใช้ควรเป็นชุดที่มาจากผู้ผลิต หรือผู้ให้บริการที่ได้รับอนุญาตเท่านั้น
11. **แบตเตอรี่ลิเทียมไอออนที่มีมาให้นั้นเป็นไปตามข้อกำหนดของ Dangerous Goods Legislation** สำหรับการขนส่งเพื่อการพาณิชย์ เช่น โดยบุคคลที่สาม ตัวแทนขนส่งสินค้า จะต้องตรวจสอบข้อกำหนดพิเศษในด้านการบรรจุหีบห่อหรือการติดป้ายสินค้าในการเตรียมสินค้าที่จะขนส่ง ให้ปรึกษาผู้เชี่ยวชาญด้านวัตถุอันตราย โปรดตรวจสอบข้อกำหนดในประเทศที่อาจมีรายละเอียดอื่นๆ เพิ่มเติม ให้ติดเทปหรือปิดหน้าสัมผัสและห่อแบตเตอรี่ในลักษณะที่แบตเตอรี่จะไม่เคลื่อนที่ไปมาในหีบห่อ
12. **เมื่อกำจัดตลับแบตเตอรี่ ให้ถอดตลับแบตเตอรี่ออกจากเครื่องใช้และกำจัดในสถานที่ที่ปลอดภัย ปฏิบัติตามข้อบังคับเกี่ยวกับการกำจัดแบตเตอรี่ที่บังคับใช้ในท้องถิ่น**
13. **ใช้แบตเตอรี่กับผลิตภัณฑ์ที่ระบุโดย Makita เท่านั้น** การติดตั้งแบตเตอรี่ในผลิตภัณฑ์ที่ไม่ใช่ตามที่ระบุอาจทำให้เกิดไฟไหม้ ความร้อนสูง ระเบิด หรืออิเล็กโทรไลต์รั่วไหลได้
14. **หากไม่ได้ใช้อุปกรณ์เป็นระยะเวลานาน จะต้องถอดแบตเตอรี่ออกจากอุปกรณ์**
15. **ในระหว่างและหลังการใช้งาน ตลับแบตเตอรี่อาจร้อน ซึ่งอาจลวกผิวหรือทำให้ผิวไหม้ที่อุณหภูมิต่ำได้ โปรดระมัดระวังในการจัดการกับแบตเตอรี่ที่ร้อน**
16. **ห้ามสัมผัสขั้วของเครื่องใช้ทันทีหลังใช้งาน เนื่องจากเครื่องใช้มีความร้อนสูงและทำให้โดนลวกได้**

17. **อย่าปล่อยให้เศษวัสดุ ฝุ่นผง หรือดินเข้าไปติดอยู่ในขั้ว รู และร่องของตลับแบตเตอรี่** การกระทำเช่นนี้อาจส่งผลให้ประสิทธิภาพการทำงานต่ำลงหรือทำให้เครื่องใช้หรือตลับแบตเตอรี่พังได้
18. **ห้ามใช้งานตลับแบตเตอรี่ใกล้สายไฟฟ้าแรงสูง เว้นเสียแต่เครื่องใช้จะรองรับการใช้งานใกล้สายไฟฟ้าแรงสูง** การกระทำเช่นนี้อาจส่งผลให้เครื่องใช้หรือตลับแบตเตอรี่ทำงานผิดปกติหรือพังได้
19. **เก็บแบตเตอรี่ให้ห่างจากเด็ก**

ปฏิบัติตามคำแนะนำเหล่านี้

⚠***ข้อควรระวัง:*** **ใช้เฉพาะแบตเตอรี่ของแท้ของ Makita เท่านั้น** การใช้แบตเตอรี่ที่ไม่ใช่แบตเตอรี่ของแท้ของ Makita หรือแบตเตอรี่ที่มีการปรับเปลี่ยน อาจส่งผลให้แบตเตอรี่ระเบิดซึ่งทำให้เกิดไฟไหม้ การบาดเจ็บ และความเสียหายได้ นอกจากนี้ ยังทำให้การรับประกันเครื่องใช้และเครื่องชาร์จของ Makita โดย Makita เป็นโมฆะด้วย

ข้อสังเกต: Makita ไม่รับผิดชอบสำหรับอุบัติเหตุใดก็ตามที่เป็นผลมาจากการใช้แบตเตอรี่ที่ไม่ใช่ของแท้จาก Makita หรือแบตเตอรี่ที่มีการดัดแปลง แบตเตอรี่ที่เป็นของแท้จาก Makita จะได้รับการประเมินอย่างเข้มงวดเพื่อให้สามารถใช้งานกับเครื่องมือและเครื่องชาร์จของ Makita ที่ตรงตามกฎหมายและมาตรฐานด้านความปลอดภัยที่บังคับใช้ได้

เคล็ดลับในการรักษาอายุการใช้งานของแบตเตอรี่ให้ยาวนานที่สุด

1. **ชาร์จตลับแบตเตอรี่ก่อนที่ไฟจะหมด เมื่อพบว่ากำลังไฟที่จ่ายไปยังเครื่องใช้ต่ำลง จะต้องหยุดใช้งานเครื่องใช้และชาร์จตลับแบตเตอรี่เสมอ**
2. **อย่าชาร์จตลับแบตเตอรี่ที่มีไฟเต็มแล้ว การชาร์จประจุไฟฟ้ามากเกินไปอาจจะทำให้อายุการใช้งานของตลับแบตเตอรี่สั้นลง**
3. **ชาร์จประจุไฟฟ้าตลับแบตเตอรี่ในห้องที่มีอุณหภูมิระหว่าง 10 °C - 40 °C ปล่อยให้ตลับแบตเตอรี่เย็นลงก่อนที่จะชาร์จไฟ**
4. **เมื่อไม่ได้ใช้งานตลับแบตเตอรี่ ให้ถอดจากเครื่องใช้หรือเครื่องชาร์จ**
5. **ชาร์จไฟตลับแบตเตอรี่หากคุณไม่ต้องการใช้เป็นเวลานาน (เกินกว่าหกเดือน)**

การซ่อมบำรุง

1. การซ่อมบำรุงเครื่องใช้นี้จะต้องดำเนินการโดยบุคลากรด้านการซ่อมที่ได้รับการรับรองเท่านั้น การซ่อมบำรุงหรือบำรุงรักษาที่ดำเนินการโดยบุคลากรที่ไม่ได้รับการรับรองอาจส่งผลให้ได้รับบาดเจ็บได้
2. เมื่อทำการซ่อมบำรุงเครื่องใช้นี้ ให้ใช้เฉพาะอะไหล่ทดแทนที่เหมือนกันกับชิ้นส่วนที่จะเปลี่ยนเท่านั้น การใช้ชิ้นส่วนที่ไม่ได้รับการรับรองหรือไม่ปฏิบัติตามคำแนะนำในการบำรุงรักษาอาจเสี่ยงที่จะเกิดไฟฟ้าช็อตหรือได้รับบาดเจ็บได้
3. อย่าเผาเครื่องใช้นี้ แม้ว่าจะเสียหายอย่างรุนแรงก็ตาม แบตเตอรี่อาจระเบิดในไฟได้ กำจัดเครื่องใช้นี้ตามข้อบังคับท้องถิ่น

ข้อควรระวัง FCC

สำหรับประเทศสหรัฐอเมริกา

อุปกรณ์นี้เป็นไปตามกฎ FCC ส่วนที่ 15 การใช้งานเป็นไปตามเงื่อนไขสองประการดังต่อไปนี้:
(1) อุปกรณ์นี้ต้องไม่ก่อให้เกิดสัญญาณรบกวนที่เป็นอันตราย และ
(2) อุปกรณ์นี้จะต้องสามารถรับสัญญาณรบกวนต่างๆ ที่ได้รับ รวมถึงสัญญาณรบกวนที่อาจทำให้เกิดการทำงานที่ไม่พึงประสงค์
การเปลี่ยนแปลงหรือการดัดแปลงที่ไม่ได้รับการรับรองโดยฝ่ายที่รับผิดชอบในการปฏิบัติตามข้อกำหนดอาจทำให้สิทธิ์ของผู้ใช้ในการใช้อุปกรณ์เป็นโมฆะ
หมายเหตุ: อุปกรณ์นี้ได้รับการทดสอบและพบว่าสอดคล้องกับข้อจำกัดสำหรับอุปกรณ์ดิจิตัลระดับ B ตามกฎ FCC ส่วนที่ 15 ข้อจำกัดเหล่านี้ถูกกำหนดขึ้นเพื่อป้องกันสัญญาณรบกวนที่เป็นอันตรายในบริเวณที่อยู่อาศัย อุปกรณ์นี้ก่อนให้เกิด, ใช้ และสามารถแผ่พลังงานความถี่คลื่นวิทยุ และหากไม่ติดตั้งและใช้อย่างเหมาะสมตามคำแนะนำ อาจทำให้เกิดสัญญาณรบกวนที่เป็นอันตรายต่อการสื่อสารทางวิทยุ อย่างไรก็ตามไม่รับรองว่าสัญญาณรบกวนจะไม่เกิดขึ้นในบริเวณใดๆ โดยเฉพาะ หากอุปกรณ์นี้เป็นสาเหตุให้เกิดสัญญาณรบกวนที่เป็นอันตรายต่อการรับสัญญาณวิทยุหรือโทรทัศน์ซึ่งสามารถกำหนดได้โดยการเปิดและปิดอุปกรณ์ ผู้ใช้ควรพยายามแก้ไขสัญญาณรบกวนโดยใช้มาตรการดังต่อไปนี้:

— ปรับทิศทางหรือย้ายเสารับสัญญาณ
— เพิ่มระยะห่างระหว่างอุปกรณ์และตัวรับ
— เชื่อมต่ออุปกรณ์เข้ากับเต้าเสียบบนวงจรที่ต่างจากที่ตัวรับเชื่อมต่ออยู่

— ปรึกษากับตัวแทนจำหน่ายหรือช่างเทคนิควิทยุ / โทรทัศน์ที่มีประสบการณ์เพื่อขอความช่วยเหลือ

คำอธิบายชิ้นส่วนต่างๆ

► **หมายเลข 1**

1	หัวไฟ	2	เลนส์	3	ฝาครอบแม่เหล็ก	4	มือจับขนย้าย
5	ปุ่มสวิตช์ไฟหลัก	6	ขอเกี่ยว	7	รูสกรู (1/4")	8	แม่เหล็ก

คำอธิบายการทำงาน

⚠***ข้อควรระวัง:*** **ตรวจสอบให้แน่ใจเสมอว่าปิดสวิตช์เครื่องใช้และนำตลับแบตเตอรี่ออกแล้วก่อนทำการปรับหรือตรวจสอบฟังก์ชันบนเครื่องใช้**

การใส่หรือการถอดตลับแบตเตอรี่

⚠***ข้อควรระวัง:*** **ปิดสวิตช์เครื่องมือก่อนทำการติดตั้งหรือการถอดตลับแบตเตอรี่ทุกครั้ง**

⚠***ข้อควรระวัง:*** **ถือเครื่องมือและตลับแบตเตอรี่ให้แน่นในระหว่างการติดตั้งหรือการถอดตลับแบตเตอรี่** หากไม่ถือเครื่องมือและตลับแบตเตอรี่ให้แน่น อาจทำให้ตลับแบตเตอรี่และเครื่องมือลื่นหลุดมือ และทำให้เครื่องมือและตลับแบตเตอรี่เสียหายหรือได้รับบาดเจ็บได้

การติดตั้งตลับแบตเตอรี่ ให้จัดตำแหน่งลิ้นของตลับแบตเตอรี่ให้ตรงกับร่องของเครื่อง แล้วเลื่อนเข้าที่ ใส่ตลับแบตเตอรี่เข้าจนสุดจนกระทั่งได้ยินเสียงคลิกล็อคเข้าที่ หากยังเห็นซีลสีแดงตามที่แสดงในภาพ แสดงว่าตลับแบตเตอรี่ยังไม่ล็อคเข้าที่

เมื่อต้องการถอดตลับแบตเตอรี่ ให้เลื่อนปุ่มที่ด้านหน้าของตลับแล้วดึงออกจากเครื่องมือ

► **หมายเลข 2:** **1.** ซีลสีแดง **2.** ปุ่ม **3.** ตลับแบตเตอรี่

⚠***ข้อควรระวัง:*** **ให้ดันตลับแบตเตอรี่เข้าจนสุดจนไม่เห็นซีลสีแดงอีก** ไม่เช่นนั้น ตลับแบตเตอรี่อาจหลุดออกจากเครื่องมือทำให้คุณหรือคนรอบข้างได้รับบาดเจ็บ

⚠***ข้อควรระวัง:*** **อย่าฝืนติดตั้งตลับแบตเตอรี่โดยใช้แรงมากเกินไป** หากตลับแบตเตอรี่ไม่เลื่อนเข้าไปโดยง่าย แสดงว่าใส่ไม่ถูกต้อง

การระบุระดับพลังงานแบตเตอรี่ที่เหลืออยู่

กดปุ่ม ตรวจสอบ บนตลับแบตเตอรี่เพื่อดูปริมาณแบตเตอรี่ที่เหลือ ไฟแสดงสถานะจะสว่างขึ้นเป็นเวลาสองสามวินาที

► **หมายเลข 3:** **1.** ไฟแสดงสถานะ **2.** ปุ่มตรวจสอบ

ไฟแสดงสถานะ			แบตเตอรี่ที่เหลือ
ไฟสว่าง	ดับ	กะพริบ	
■ ■ ■ ■			75% ถึง 100%
■ ■ ■ □			50% ถึง 75%
■ ■ □ □			25% ถึง 50%
■ □ □ □			0% ถึง 25%
◪ □ □ □			ชาร์จไฟแบตเตอรี่
■ ■ □ □ ↑↓ □ □ ■ ■			แบตเตอรี่อาจจะเสีย

หมายเหตุ: ขึ้นอยู่กับสภาพการใช้งานและอุณหภูมิโดยรอบ การแสดงสถานะอาจจะแตกต่างจากปริมาณแบตเตอรี่จริงเล็กน้อย

หมายเหตุ: ไฟแสดงสถานะดวงแรก (ซ้ายสุด) จะกะพริบเมื่อระบบป้องกันแบตเตอรี่ทำงาน

ระบบป้องกันเครื่องใช้/แบตเตอรี่

เครื่องใช้นี้มีระบบป้องกัน ระบบนี้จะตัดไฟโดยอัตโนมัติเพื่อยืดอายุการใช้งานของเครื่องใช้และแบตเตอรี่ เครื่องใช้นี้จะหยุดทำงานโดยอัตโนมัติในระหว่างการทำงานหากเครื่องใช้หรือแบตเตอรี่อยู่ในสภาวะดังต่อไปนี้

การป้องกันความร้อนสูงเกิน

เมื่อเครื่องหรือแบตเตอรี่เกิดความร้อนสูงเกินไป เครื่องจะหยุดทำงานโดยอัตโนมัติ ในสถานการณ์เช่นนี้ ปล่อยให้เครื่องเย็นลงก่อนเปิดเครื่องอีกครั้ง

การป้องกันไฟหมด

เมื่อความจุแบตเตอรี่เหลือน้อย ไฟ LED จะดับลงยกเว้นส่วนหนึ่งของไฟ LED เมื่อเวลาผ่านไปสักครู่หนึ่ง ระบบจะตัดพลังงานโดยอัตโนมัติ ในสถานการณ์นี้ ให้ถอดตลับแบตเตอรี่ออกจากเครื่องใช้แล้วนำไปชาร์จ

การป้องกันจากสาเหตุอื่นๆ

ระบบป้องกันได้รับการออกแบบมาเพื่อสาเหตุอื่นๆ ที่อาจสร้างความเสียหายต่อเครื่องใช้และทำให้เครื่องใช้หยุดทำงานโดยอัตโนมัติ ดำเนินการตามขั้นตอนดังต่อไปนี้ทุกขั้นตอนเพื่อกำจัดสาเหตุออกไป เมื่อเครื่องใช้หยุดทำงานชั่วคราวหรือหยุดทำงาน

1. ปิดเครื่องใช้ แล้วเปิดใหม่เพื่อเริ่มใช้งานอีกครั้ง
2. ชาร์จหรือเปลี่ยนแบตเตอรี่โดยนำแบตเตอรี่ที่ชาร์จแล้วมาใช้แทน
3. ปล่อยให้เครื่องใช้และแบตเตอรี่เย็นลง

หากอาการไม่ดีขึ้นเมื่อเปิดระบบป้องกันอีกครั้ง ให้ติดต่อศูนย์บริการ Makita ใกล้บ้านคุณ

การประกอบ

⚠***ข้อควรระวัง:*** **ตรวจสอบให้แน่ใจเสมอว่าปิดสวิตช์เครื่องใช้และถอดตลับแบตเตอรี่ออกแล้วก่อนดำเนินการใดๆ กับเครื่องใช้**

การปรับองศาของหัวไฟ

⚠***ข้อควรระวัง:*** **ถือเครื่องขณะปรับองศาของหัวไฟ**

⚠***ข้อควรระวัง:*** **ระวังอย่าใช้นิ้วจิกขณะปรับองศาของหัวไฟ**

คุณสามารถกางหัวไฟขึ้นได้ 180°

► **หมายเลข 4**

คุณสามารถหมุนหัวไฟขึ้นได้ 90° ตามเข็มนาฬิกาและ 210° ทวนเข็มนาฬิกา

► **หมายเลข 5**

การใช้งาน

⚠***คำเตือน:*** **เพื่อลดความเสี่ยงการบาดเจ็บ อย่าจ้องดวงไฟที่กำลังทำงานอยู่หรือปล่อยให้แสงเข้าตา** อาจทำให้ตาบาดเจ็บสาหัสได้

⚠***คำเตือน:*** **เพื่อลดความเสี่ยงไฟลวกและไฟไหม้ ห้ามแตะหัวไฟและระวังอย่าให้อยู่ใกล้วัตถุไวไฟขณะทำงาน**

ข้อสังเกต: **ห้ามกดปุ่มแรงๆ** ไม่เช่นนั้นอาจเกิดการทำงานผิดปกติได้

การทำงานของสวิตช์

⚠***ข้อควรระวัง:*** **ให้ถือเครื่องไว้ขณะกดปุ่มสวิตช์ไฟหลัก**

หากต้องการเปิดไฟ ให้กดปุ่มสวิตช์ไฟหลักหลังจากเปิดหัวไฟ ความสว่างจะเปลี่ยนทุกครั้งที่คุณกดปุ่มสวิตช์ไฟหลัก ความสว่างจะเปลี่ยนไปตามรอบ จากสูง กลาง ต่ำ และดับสนิท

► **หมายเลข 6:** **1.** ปุ่มสวิตช์ไฟหลัก **2.** หัวไฟ

หมายเหตุ: คุณยังสามารถปิดไฟได้ด้วยการพับหัวไฟโดยให้พื้นผิวส่วนที่เรืองแสงหันเข้าด้านในได้อีกด้วย หากต้องการเปิดไฟอีกครั้ง ให้กดปุ่มสวิตช์ไฟหลักหลังจากเปิดหัวไฟ

การใช้แม่เหล็ก

⚠*ข้อควรระวัง:* **กำจัดสิ่งแปลกปลอมที่ติดอยู่บนพื้นผิวแม่เหล็กออกก่อนใช้งาน** มิฉะนั้น แรงแม่เหล็กจะลดลง และอาจทำให้เกิดการบาดเจ็บได้

⚠*ข้อควรระวัง:* **เมื่อใช้แม่เหล็ก ให้ยึดพื้นผิวแม่เหล็กไว้กับที่ราบเรียบ จากนั้นตรวจสอบให้แน่ใจว่าอุปกรณ์ยึดแน่นดีแล้ว**

⚠*ข้อควรระวัง:* **เมื่อใช้อุปกรณ์ที่มีแม่เหล็ก อย่าวางมือของคุณไว้ระหว่างแม่เหล็กกับพื้นผิวโลหะ** เพราะมืออาจติดได้

⚠*ข้อควรระวัง:* **อย่าวางสิ่งของใดๆ ไว้บนอุปกรณ์ที่มีแม่เหล็กติดอยู่**

⚠*ข้อควรระวัง:* **เมื่อจะถอดพื้นผิวแม่เหล็กออก ให้จับมือจับให้แน่นเสมอ**

⚠*ข้อควรระวัง:* **เมื่อไม่ได้ใช้งานอุปกรณ์ เช่น จัดเก็บอยู่ควรติดฝาครอบแม่เหล็กไว้ที่ด้านล่างของอุปกรณ์เสมอ** การไม่ดำเนินการดังกล่าวอาจทำให้วัตถุโลหะที่ไม่ได้ตั้งใจติดบนพื้นผิวแม่เหล็กได้

⚠*ข้อควรระวัง:* **เมื่อจะติดแม่เหล็กเข้ากับพื้นผิวโลหะไว้ในที่สูง ให้รัดมือจับด้วยเชือกหรือสายรัดเพื่อป้องกันไม่ให้อุปกรณ์ตกลงมา**

ข้อสังเกต: **หากติดแม่เหล็กกับวัสดุเป็นเวลานาน พื้นผิวของวัสดุอาจเสียหายได้ ขึ้นอยู่กับสภาพการใช้งาน**

ข้อสังเกต: **เมื่อจะถอดพื้นผิวแม่เหล็กออก อย่าเลื่อนไปมา** พื้นผิวที่ติดแม่เหล็กอาจได้รับความเสียหาย

เลื่อนฝาครอบแม่เหล็กแล้วถอดออก สามารถจัดเก็บฝาครอบแม่เหล็กที่ด้านหลังของหัวไฟได้
จากนั้น ให้ติดแม่เหล็กเข้ากับพื้นผิวโลหะ

► **หมายเลข 7:** **1.** ฝาครอบแม่เหล็ก **2.** แม่เหล็ก

การใช้ขอเกี่ยว

⚠*ข้อควรระวัง:* **เมื่อจะแขวนอุปกรณ์ไว้ที่สูง ให้รัดมือจับด้วยเชือกหรือสายรัดเพื่อป้องกันไม่ให้อุปกรณ์ตกลงมา**

⚠*ข้อควรระวัง:* **อย่าดึงอุปกรณ์ลงด้านล่างในขณะที่ถูกแขวนอยู่**

เลื่อนฝาครอบแม่เหล็กแล้วถอดออก จากนั้นหมุนขอเกี่ยว

► **หมายเลข 8:** **1.** ขอเกี่ยว

แขวนขอเกี่ยวเข้ากับสาย (สูงสุด Ø50 mm (2"))

► **หมายเลข 9**

การใช้ตัวหนีบ

อุปกรณ์เสริม

⚠*ข้อควรระวัง:* **ต้องแน่ใจว่าได้ขันอะแดปเตอร์ในรูสกรูที่ด้านล่างของอุปกรณ์จนแน่น เมื่อจะยึดอะแดปเตอร์เข้ากับอุปกรณ์**

⚠*ข้อควรระวัง:* **ต้องแน่ใจว่าขันน็อตยึดจนแน่นเมื่อจะยึดอะแดปเตอร์เข้ากับตัวหนีบ**

⚠*ข้อควรระวัง:* **ตรวจสอบให้แน่ใจว่าได้ยึดตัวหนีบไว้อย่างแน่นหนาหลังจากติดตั้งตัวหนีบในตำแหน่งที่ต้องการ**

หมายเหตุ: โปรดซื้ออะแดปเตอร์แยก ตัวหนีบและอะแดปเตอร์มีแยกจำหน่าย

1. คลายสกรูหางแบนออกจากตัวหนีบ

2. ขันปลายอะแดปเตอร์ด้านที่มีเส้นผ่านศูนย์กลางใหญ่เข้ากับตัวหนีบ

3. หมุนน็อตยึดเพื่อยึดอะแดปเตอร์เข้ากับตัวหนีบ

► **หมายเลข 10:** **1.** ตัวหนีบ **2.** สกรูหางแบน **3.** อะแดปเตอร์ **4.** ปลายด้านที่มีเส้นผ่านศูนย์กลางใหญ่ **5.** น็อตยึด

4. ขันปลายอีกด้านหนึ่งของอะแดปเตอร์เข้าไปในรูสกรูที่ด้านล่างของอุปกรณ์ ยึดอะแดปเตอร์เข้ากับอุปกรณ์

► **หมายเลข 11:** **1.** รูสกรู **2.** อะแดปเตอร์

5. ติดตัวหนีบตามตำแหน่งที่คุณต้องการ

คุณสามารถปรับทิศทางของอุปกรณ์ได้โดยการคลายน็อตยึดเล็กน้อยแล้วหมุนอุปกรณ์ หลังจากปรับทิศทางแล้ว ให้ขันน็อตยึดให้แน่นอีกครั้ง

► **หมายเลข 12:** **1.** ตัวหนีบ **2.** น็อตยึด

การบำรุงรักษา

⚠*ข้อควรระวัง:* **ตรวจสอบให้แน่ใจเสมอว่าปิดสวิตช์เครื่องใช้และถอดตลับแบตเตอรี่ออกแล้วก่อนพยายามทำการตรวจสอบหรือบำรุงรักษา**

ข้อสังเกต: **อย่าใช้น้ำมันเชื้อเพลิง เบนซิน ทินเนอร์ แอลกอฮอล์ หรือวัสดุประเภทเดียวกัน เนื่องจากอาจทำให้สีซีดจาง เสียรูป หรือแตกร้าวได้**

เพื่อความปลอดภัยและน่าเชื่อถือของผลิตภัณฑ์ ควรให้ศูนย์บริการหรือโรงงานที่ผ่านการรับรองจาก Makita เป็นผู้ดำเนินการซ่อมแซม บำรุงรักษาและทำการปรับตั้งอื่นๆ นอกจากนี้ให้ใช้อะไหล่ของแท้จาก Makita เสมอ

การทำความสะอาด

⚠*ข้อควรระวัง:* **ห้ามล้างเครื่องด้วยน้ำ**

ให้เช็ดด้านนอก (ตัวเครื่อง) ของเครื่องโดยใช้ผ้าชุบน้ำสบู่หมาดๆ เป็นระยะๆ

อุปกรณ์เสริม

⚠*ข้อควรระวัง:* **ขอแนะนำให้ใช้เฉพาะอุปกรณ์เสริมหรืออุปกรณ์ต่อพ่วงเหล่านี้กับเครื่องมือ Makita ที่ระบุในคู่มือ** การใช้อุปกรณ์เสริมหรืออุปกรณ์ต่อพ่วงอื่นๆ อาจมีความเสี่ยงที่จะได้รับบาดเจ็บ ใช้อุปกรณ์เสริมหรืออุปกรณ์ต่อพ่วงตามวัตถุประสงค์ที่ระบุไว้เท่านั้น

หากต้องการทราบรายละเอียดเพิ่มเติมเกี่ยวกับอุปกรณ์เสริมเหล่านี้ โปรดสอบถามศูนย์บริการ Makita ใกล้บ้านคุณ

- ตัวหนีบ
- อะแดปเตอร์
- แบตเตอรี่และเครื่องชาร์จ Makita ของแท้

หมายเหตุ: อุปกรณ์บางรายการอาจจะรวมอยู่ในชุดเครื่องมือเป็นอุปกรณ์มาตรฐาน ซึ่งอาจแตกต่างกันไปในแต่ละประเทศ

SPESIFIKASI

Model:		ML013G
Voltan terkadar		D.C. 36 V - 40 V maks
Fluks berkilau (Tinggi / Sederhana / Rendah)		1,200 lm / 800 lm / 500 lm
Masa operasi (Tinggi / Sederhana / Rendah)	dengan BL4040	12 jam / 18 jam / 29 jam
Dimensi (tanpa kartrij bateri) (P x L x T)	Kedudukan terlipat	172 mm x 91 mm x 161 mm (6-3/4″ x 3-5/8″ x 6-3/8″)
	Kedudukan operasi (Tinggi maksimum)	172 mm x 91 mm x 284 mm (6-3/4″ x 3-5/8″ x 11-1/8″)
Berat bersih (tanpa kartrij bateri dan penutup magnet)		0.88 kg (1.9 lbs)

- Disebabkan program penyelidikan dan pembangunan kami yang berterusan, spesifikasi yang terkandung di dalam ini adalah tertakluk kepada perubahan tanpa notis.
- Spesifikasi mungkin berbeza mengikut negara.
- Masa operasi adalah anggaran dan mungkin berbeza bergantung kepada jenis bateri, status pengecasan, dan keadaan penggunaan.

Kartrij bateri dan pengecas yang boleh digunakan

Kartrij bateri	BL4020 / BL4025 / BL4040 / BL4040F / BL4050F
Pengecas	DC40RA / DC40RB / DC40RC / DC40WA

- Sesetengah kartrij bateri dan pengecas yang disenaraikan di atas mungkin tidak tersedia bergantung pada kawasan kediaman anda.

⚠***AMARAN:*** **Gunakan hanya kartrij bateri dan pengecas yang disenaraikan di atas.** Penggunaan mana-mana kartrij bateri dan pengecas yang lain mungkin menyebabkan kecederaan dan/atau kebakaran.

Simbol

Berikut menunjukkan simbol-simbol yang boleh digunakan untuk alat ini. Pastikan anda memahami maksudnya sebelum menggunakan.

	Baca manual arahan.
	Jangan merenung pada lampu operasi.
	Amaran: Permukaan panas. Risiko melecur. Jangan sentuh sehingga sejuk.
V	volt
⎓	arus terus
Ni-MH Li-ion	Hanya untuk negara-negara EU Disebabkan kehadiran komponen berbahaya dalam peralatan, sisa peralatan elektrik dan elektronik, akumulator dan bateri boleh memberi kesan negatif terhadap persekitaran dan kesihatan manusia. Jangan buang alat elektrik dan elektronik atau bateri bersama dengan bahan buangan isi rumah! Mengikut Arahan Eropah mengenai sisa peralatan elektrik dan elektronik dan mengenai akumulator dan bateri dan sisa akumulator dan bateri serta penyesuaian dengan undang-undang negara, sisa peralatan elektrik, bateri dan akumulator hendaklah disimpankan secara berasingan dan dihantar ke tempat pengumpulan berasingan untuk sisa perbandaran, beroperasi mengikut peraturan perlindungan persekitaran. Ini ditunjukkan oleh simbol tong sampah beroda yang bersilang pada peralatan.

Hanya untuk negara-negara EU
Pelupusan yang Betul produk ini
Tanda ini menandakan bahawa produk ini tidak boleh dilupuskan bersama sisa isi rumah yang lain di seluruh EU. Untuk mengelakkan kemudaratan kepada alam sekitar atau kesihatan manusia daripada pelupusan sampah yang tidak terkawal, kitar semula ia secara bertanggungjawab untuk menggalakkan penggunaan semula sumber yang mampan. Untuk memulangkan peranti yang digunakan, sila gunakan sistem pemulangan dan pengumpulan atau hubungi peruncit tempat produk dibeli. Mereka boleh mengambil produk ini untuk kitar semula selamat untuk alam sekitar.
Disebabkan kehadiran komponen berbahaya dalam peralatan, peralatan elektrik dan elektronik terpakai boleh memberi kesan negatif terhadap persekitaran dan kesihatan manusia.

AMARAN KESELAMATAN

BACA DAN IKUTI SEMUA ARAHAN KESELAMATAN. AMARAN – Semasa menggunakan peralatan ini, langkah berjaga-jaga harus sentiasa diikuti:

1. **Untuk mengurangkan risiko kecederaan, pengawasan yang ketat diperlukan ketika produk digunakan berdekatan kanak-kanak.**
2. **Jangan sentuh bahagian panas untuk mengurangkan risiko lecuran.** Kanta mungkin sangat panas semasa digunakan dan tidak lama selepas penggunaan.
3. **Hanya gunakan sambungan yang disyorkan atau dijual oleh pengeluar.**
4. **Jangan gunakan peralatan ini di dalam hujan atau salji.**
5. **Untuk mengurangkan risiko renjatan elektrik, jangan letakkan peralatan di dalam air atau cecair lain. Jangan letakkan atau simpan peralatan di tempat ia boleh jatuh atau tertarik ke dalam tab atau sinki.**
6. **AMARAN: Untuk mengurangkan risiko kecederaan, jangan merenung lampu operasi, atau jangan dedahkan cahaya ke mata.** Kecederaan mata yang serius mungkin berlaku.
7. **AMARAN: Jangan gunakan magnet untuk pemasangan mendatar di bahagian atas.**
8. **Untuk mengurangkan risiko kebakaran, jauhkan bahan mudah terbakar semasa operasi.**
9. **Sumber cahaya sistem lampu ini tidak boleh diganti; apabila sumber cahaya mencapai akhir hayat, seluruh sistem lampu hendaklah diganti.**
10. **Peralatan kawalan sistem lampu ini merupakan komponen tidak boleh ganti; apabila peralatan kawalan mencapai akhir hayat, seluruh sistem lampu hendaklah diganti.**
11. **Jangan halakan cahaya ke arah orang lain.**
12. **Jika peralatan mempunyai bolong, jangan tutup atau sekat bolong. Pastikan bolong bersih untuk penyejukan.** Bolong tersumbat boleh menyebabkan kebakaran.
13. **Jangan gunakan pemegang pembawa untuk apa-apa tujuan lain selain daripada membawa peralatan, seperti mengangkat.**
14. **Berhati-hati supaya tidak terpukul tangan anda yang diletakkan pada pemegang pembawa semasa memasukkan kartrij bateri.**
15. **Letakkan produk jauh daripada kanak-kanak.**
16. **Apabila menggunakan peralatan yang tempat permukaan magnetik tidak boleh dipasang, letakkan peralatan pada permukaan yang rata dan stabil.** Jika tidak, peralatan mungkin akan tumbang dan menyebabkan kemalangan terjatuh.
17. **Jika peralatan terjatuh, pastikan anda memeriksa sebarang kerosakan atau masalah keselamatan sebelum digunakan.**
18. **Jangan gunakan peralatan semasa angin kencang.** Jika tidak, kemalangan terjatuh mungkin berlaku.
19. **Jangan kendalikan peralatan dalam atmosfera yang mudah meletup, seperti dengan kehadiran cecair, gas atau habuk yang mudah terbakar.**
20. **Jangan dedahkan peralatan ke persekitaran percikan api atau menghakis, dll.**
21. **Apabila peralatan tidak digunakan, sentiasa keluarkan kartrij bateri dari peralatan.**
22. **Simpan peralatan di dalam bangunan.**
23. **Jangan basuh peralatan menggunakan air.**
24. **Simpan tag dan plat nama pada produk, yang mengandungi maklumat penting.** Jika ia tidak dapat dibaca atau hilang, sila hubungi Pusat Servis MAKITA untuk penggantian percuma.
25. **Cabut sambungan pek bateri dari peralatan sebelum membuat apa-apa pelarasan, menukar aksesori, atau menyimpan peralatan.** Langkah-langkah keselamatan pencegahan sedemikian mengurangkan risiko memulakan peralatan secara tidak sengaja.
26. **Jangan ubah suai atau cuba membaiki perkakas atau pek bateri kecuali seperti yang dinyatakan dalam arahan untuk penggunaan dan penjagaan.**
27. **Jangan kendalikan peralatan dengan kasar, seperti menjatuhkan atau menghentak.** Berbuat demikian boleh menyebabkan pincang tugas atau kecederaan.
28. **Jangan kendalikan terminal pengecas dan pengecas dengan tangan yang basah.**
29. **Jangan cas bateri di luar.**
30. **Jangan gunakan peralatan berhampiran perentak jantung.** Magnet boleh mengganggu fungsi perentak jantung.

31. **Jangan dekatkan permukaan magnetik dengan peralatan ketepatan seperti peranti elektronik, jam, jam tangan atau kad IC.** Daya magnetik boleh menjejaskan alat tersebut.
32. **Jangan lebih jangkau. Pastikan pijakan dan keseimbangan yang betul pada setiap masa.** Ini membolehkan kawalan cahaya yang lebih baik dalam situasi yang tidak dijangka.
33. **Jangan menggunakan peralatan pada tangga atau sokongan yang tidak stabil.** Tapak yang stabil pada permukaan pepejal mendayakan kawalan peralatan yang lebih baik dalam situasi yang tidak dijangka.

Amaran keselamatan untuk alat yang beroperasi menggunakan bateri

Penggunaan dan penjagaan alat yang beroperasi menggunakan bateri

1. **Elakkan permulaan yang tidak disengajakan. Pastikan suis berada dalam kedudukan tertutup sebelum menyambung kepada pek bateri, mengangkat atau membawa alat.** Membawa peralatan dengan jari anda pada suis atau mentenagakan peralatan dengan suis dalam kedudukan hidup mengundang kemalangan.
2. **Cabut sambungan pek bateri dari peralatan sebelum membuat apa-apa pelarasan, menukar aksesori, atau menyimpan peralatan.** Langkah-langkah keselamatan pencegahan sedemikian mengurangkan risiko memulakan peralatan secara tidak sengaja.
3. **Cas semula dengan pengecas yang ditentukan oleh pengeluar sahaja.** Pengecas yang sesuai untuk satu jenis pek bateri mungkin menimbulkan risiko kebakaran apabila digunakan dengan pek bateri lain.
4. **Gunakan alat dengan pek bateri yang ditentukan secara khusus sahaja.** Penggunaan mana-mana pek bateri lain mungkin menimbulkan risiko kecederaan dan kebakaran.
5. **Apabila pek bateri tidak digunakan, jauhkannya daripada objek logam lain, seperti klip kertas, duit syiling, kunci, paku, skru atau objek logam kecil lain, yang boleh membuat sambungan dari satu terminal ke terminal yang lain.** Memintas terminal bateri bersama-sama mungkin menyebabkan lecuran atau kebakaran.
6. **Dalam keadaan kasar, cecair mungkin dikeluarkan daripada bateri; elakkan sentuhan. Jika tersentuh secara tidak sengaja, siram dengan air. Jika cecair terkena mata, dapatkan bantuan perubatan di samping siraman air.** Cecair yang dikeluarkan dari bateri mungkin menyebabkan kegatalan atau luka kebakaran.
7. **Jangan gunakan pek bateri atau alat yang rosak atau diubah suai.** Bateri yang rosak atau diubah suai mungkin menunjukkan tingkah laku yang tidak dijangka menyebabkan kebakaran, letupan atau risiko kecederaan.
8. **Jangan dedahkan pek bateri atau alat kepada api atau suhu yang berlebihan.** Pendedahan kepada api atau suhu melebihi 130 °C mungkin menyebabkan letupan.
9. **Ikut semua arahan pengecasan dan jangan cas pek bateri atau alat di luar julat suhu yang ditetapkan dalam arahan.** Mengecas dengan tidak betul atau pada suhu di luar julat yang ditetapkan mungkin merosakkan bateri dan meningkatkan risiko kebakaran.
10. **Pastikan servis dijalankan oleh orang yang berkelayakan menggunakan alat ganti yang sama.** Ini akan memastikan keselamatan produk dapat dikekalkan.
11. **Jangan ubah suai atau cuba membaiki perkakas atau pek bateri kecuali seperti yang dinyatakan dalam arahan untuk penggunaan dan penjagaan.**

Arahan keselamatan penting untuk kartrij bateri

1. **Sebelum menggunakan kartrij bateri, baca semua arahan dan tanda amaran pada (1) pengecas bateri, (2) bateri, dan (3) produk menggunakan bateri.**
2. **Jangan nyahpasang atau menghentak kartrij bateri.** Ia boleh mengakibatkan kebakaran, haba berlebihan, atau letupan.
3. **Jika masa operasi menjadi sangat pendek, berhenti operasi serta merta. Ia mungkin menyebabkan risiko pemanasan lampau, melecur bahkan letupan.**
4. **Jika elektrolit masuk ke dalam mata anda, bilas mata dengan air jernih dan dapatkan rawatan perubatan serta merta. Ia mungkin menyebabkan kehilangan penglihatan.**
5. **Jangan pintaskan kartrij bateri:**
   (1) **Jangan sentuh terminal dengan bahan berkonduksi.**
   (2) **Elakkan menyimpan kartrij bateri dalam bekas bersama-sama objek besi lain seperti paku, duit syiling, dll.**
   (3) **Jangan dedahkan kartrij bateri kepada air atau hujan.**
   Pintasan bateri boleh menyebabkan aliran kuasa yang besar, pemanasan lampau, melecur dan juga kerosakan.
6. **Jangan simpan dan gunakan alat dan kartrij bateri di lokasi yang suhunya mungkin mencapai atau melebihi 50 °C (122 °F).**
7. **Jangan bakar kartrij bateri walaupun jika ia rosak teruk atau haus sepenuhnya. Kartrij bateri boleh meletup dalam kebakaran.**
8. **Jangan paku, potong, pecahkan, buang, jatuhkan kartrij bateri, atau tekan objek keras pada kartrij bateri.** Perbuatan sedemikian boleh mengakibatkan kebakaran, haba berlebihan, atau letupan.
9. **Jangan gunakan bateri yang rosak.**
10. **Jangan servis pek bateri yang telah rosak.** Servis pek bateri hanya boleh dilakukan oleh pengeluar atau penyedia servis yang sah.

11. **Bateri litium ion yang terkandung adalah tertakluk kepada keperluan Perundangan Barangan Berbahaya.**
Bagi pengangkutan komersil cth. oleh pihak ketiga, ejen penghantar, keperluan khas pada pembungkusan dan pelabelan mestilah diperhatikan.
Bagi persediaan item yang dihantar, berunding dengan pakar bahan berbahaya adalah diperlukan. Sila juga perhatikan sebolehnya peraturan kebangsaan yang lebih terperinci.
Lekatkan atau balut bahagian terbuka dan pek bateri supaya ia tidak bergerak dalam pembungkusan.
12. **Apabila melupuskan kartrij bateri, keluarkan ia daripada alat dan lupuskan di tempat yang selamat. Ikut peraturan tempatan anda berkaitan dengan pelupusan bateri.**
13. **Gunakan bateri hanya dengan produk yang ditentukan oleh Makita.** Memasang bateri kepada produk yang tidak patuh mungkin menyebabkan kebakaran, pemanasan lampau, atau kebocoran elektrolit.
14. **Jika alat tidak digunakan untuk tempoh masa yang lama, bateri mesti dikeluarkan daripada alat.**
15. **Semasa dan selepas penggunaan, kartrij bateri mungkin ada haba yang boleh menyebabkan terbakar atau suhu rendah terbakar. Beri perhatian kepada pengendalian kartrij bateri yang panas.**
16. **Jangan sentuh terminal alat itu selepas digunakan kerana ia mungkin panas menyebabkan terbakar.**
17. **Jangan biarkan cip, habuk, atau tanah terperangkap ke dalam terminal, lubang, dan alur cahaya kartrij bateri.** Ia mungkin menyebabkan prestasi teruk atau kerosakan pada alat atau kartrij bateri.
18. **Melainkan alat ini menyokong penggunaan berhampiran talian kuasa elektrik voltan tinggi, jangan gunakan kartrij bateri berhampiran talian kuasa elektrik voltan tinggi.** Ia mungkin menyebabkan pincang tugas atau kerosakan pada alat atau kartrij bateri.
19. **Jauhkan bateri daripada kanak-kanak.**

SIMPAN ARAHAN INI.

⚠***PERHATIAN:*** **Hanya gunakan bateri asli Makita.** Penggunaan bateri tidak asli Makita, atau bateri yang telah diubah suai, mungkin menyebabkan bateri meletup menyebabkan kebakaran, kecederaan diri dan kerosakan. Ia juga membatalkan jaminan Makita untuk alat dan pengecas Makita.

NOTIS: Makita tidak bertanggungjawab ke atas sebarang kemalangan akibat penggunaan bateri Makita bukan tulen atau bateri yang telah diubah suai. Bateri Makita tulen telah dinilai dengan teliti untuk keserasian dengan alat dan pengecas Makita, selaras dengan perundangan dan standard keselamatan yang berkenaan.

Tip untuk mengekalkan hayat bateri maksimum

1. **Cas kartrij bateri sebelum ternyahcas sepenuhnya. Sentiasa menghentikan operasi alat dan cas kartrij bateri apabila anda menyedari kurang kuasa alat.**
2. **Jangan cas semula kartrij bateri yang dicas sepenuhnya. Terlebih cas memendekkan hayat servis bateri.**
3. **Cas kartrij bateri dengan suhu bilik pada 10 °C - 40 °C (50 °F - 104 °F). Biarkan kartrij bateri yang panas menyejuk sebelum mengecasnya.**
4. **Apabila tidak menggunakan kartrij bateri, tanggalkan kartrij daripada alat atau pengecas.**
5. **Cas kartrij bateri jika anda tidak gunakannya untuk tempoh yang lama (lebih daripada enam bulan).**

SERVIS

1. Servis peralatan ini mesti dilakukan hanya oleh kakitangan pembaikan yang berkelayakan. Servis atau penyelenggaraan yang dilakukan oleh kakitangan yang tidak berkelayakan boleh mengakibatkan risiko kecederaan.
2. Semasa menservis peralatan ini, gunakan hanya alat gantian yang serupa. Penggunaan bahagian yang tidak diiktiraf atau kegagalan untuk mematuhi arahan penyelenggaraan boleh menyebabkan risiko kejutan atau renjatan elektrik.
3. Jangan bakar peralatan ini walaupun rosak dengan teruk. Bateri boleh meletup dalam kebakaran. Buang peralatan mengikut peraturan tempatan.

Amaran FCC

Untuk Amerika Syarikat

Peranti ini mematuhi Bahagian 15 Peraturan FCC. Operasi tertakluk pada dua syarat berikut:
(1) peranti ini tidak boleh menyebabkan gangguan yang memudaratkan, dan
(2) peranti ini mesti menerima sebarang gangguan yang diterima, termasuk gangguan yang mungkin menyebabkan operasi tidak diingini.
Perubahan atau pengubahsuaian yang tidak diluluskan oleh pihak yang bertanggungjawab terhadap pematuhan secara tersurat boleh membatalkan kuasa pengguna untuk mengendalikan peralatan tersebut.

Nota: Peralatan ini telah diuji dan didapati mematuhi had untuk peranti digital Kelas B, menurut bahagian 15 Peraturan FCC. Had ini direka bentuk untuk memberikan perlindungan yang munasabah terhadap gangguan berbahaya pada pemasangan kediaman. Peralatan ini menghasilkan, menggunakan dan dapat memancarkan tenaga frekuensi radio dan, jika tidak dipasang dan digunakan mengikut arahan, boleh menyebabkan gangguan berbahaya pada komunikasi radio. Walau bagaimanapun, tidak ada jaminan bahawa gangguan tidak akan berlaku pada pemasangan tertentu. Jika peralatan ini menyebabkan gangguan berbahaya pada penerimaan radio atau televisyen, yang dapat ditentukan dengan mematikan dan menghidupkan peralatan, pengguna digalakkan untuk cuba membetulkan gangguan tersebut melalui salah satu atau beberapa langkah berikut:

— Orientasikan semula atau pindahkan antena penerima.

— Tingkatkan pemisahan antara peralatan dengan penerima.

— Sambungkan peralatan ke saluran keluar pada litar yang berbeza dengan yang dihubungkan oleh penerima.

— Rujuk peniaga atau juruteknik radio/TV yang berpengalaman untuk mendapatkan bantuan.

KETERANGAN BAHAGIAN

► **Rajah1**

1	Kepala lampu	2	Kanta	3	Penutup magnet	4	Pemegang pembawa
5	Butang suis kuasa	6	Cangkuk	7	Lubang skru (1/4″)	8	Magnet

KETERANGAN FUNGSI

⚠***PERHATIAN:*** **Sentiasa pastikan peralatan dimatikan dan kartrij bateri ditanggalkan sebelum menyelaras atau memeriksa fungsi pada peralatan.**

Memasang atau mengeluarkan kartrij bateri

⚠***PERHATIAN:*** **Sentiasa matikan alat sebelum memasang atau mengeluarkan kartrij bateri.**

⚠***PERHATIAN:*** **Pegang alat dan kartrij bateri dengan kukuh apabila memasang atau mengeluarkan kartrij bateri.** Gagal untuk memegang alat dan kartrij bateri dengan kukuh mungkin menyebabkan mereka terlepas daripada tangan anda dan mengakibatkan kerosakan kepada alat dan kartrij bateri dan kecederaan peribadi.

Untuk memasang kartrij bateri, selaraskan lidah pada kartrij bateri dengan alur pada perumah dan gelincirkan ia ke tempatnya. Masukkan ia sepenuhnya sehingga ia terkunci di tempatnya dengan klik kecil. Jika anda boleh melihat penunjuk merah seperti yang ditunjukkan dalam rajah, ia tidak dikunci sepenuhnya.

Untuk mengeluarkan kartrij bateri, luncurkan ia daripada alat apabila meluncurkan butang di hadapan kartrij.

► **Rajah2:** **1.** Penunjuk merah **2.** Butang **3.** Kartrij bateri

⚠***PERHATIAN:*** **Sentiasa pasang kartrij bateri sepenuhnya sehingga penunjuk merah tidak boleh dilihat.** Jika tidak, ia mungkin jatuh tanpa sengaja daripada alat, menyebabkan kecederaan kepada anda atau seseorang di sekeliling anda.

⚠***PERHATIAN:*** **Jangan pasang kartrij bateri secara paksa.** Jika kartrij tidak meluncur dengan mudah, ia tidak dimasukkan dengan betul.

Menunjukkan kapasiti bateri yang tinggal

Tekan butang semak pada kartrij bateri untuk menunjukkan kapasiti bateri yang tinggal. Lampu penunjuk menyala untuk beberapa saat.
► **Rajah3: 1.** Lampu penunjuk **2.** Butang semak

Lampu penunjuk			Kapasiti yang tinggal
Dinyalakan	Mati	Berkelip	
■ ■ ■ ■			75% hingga 100%
■ ■ ■ □			50% hingga 75%
■ ■ □ □			25% hingga 50%
■ □ □ □			0% hingga 25%
◪ □ □ □			Cas bateri.
■ ■ □ □ ↑↓ □ □ ■ ■			Bateri mungkin telah rosak.

NOTA: Bergantung kepada keadaan penggunaan dan suhu persekitaran, penunjuk mungkin berbeza sedikit daripada kapasiti sebenar.

NOTA: Lampu penunjuk (kiri jauh) pertama akan berkedip apabila sistem perlindungan bateri berfungsi.

Sistem perlindungan bateri / peralatan

Peralatan dilengkapi dengan sistem perlindungan bateri. Sistem ini memutuskan kuasa secara automatik untuk memanjangkan hayat peralatan dan bateri. Peralatan akan berhenti secara automatik semasa operasi jika peralatan atau bateri diletakkan di bawah salah satu keadaan berikut.

Perlindungan pemanasan lampau

Apabila peralatan atau bateri terlampau panas, peralatan berhenti secara automatik. Dalam situasi ini, biarkan peralatan sejuk sebelum menghidupkan semula peralatan.

Perlindungan lebih nyahcas

Apabila kapasiti bateri menjadi rendah, lampu LED terpadam kecuali sebahagian daripada LED. Kemudian, sistem akan memutuskan kuasa secara automatik. Dalam situasi ini, keluarkan bateri daripada peralatan dan cas bateri.

Perlindungan terhadap punca lain

Sistem perlindungan juga direka bentuk untuk punca lain yang boleh merosakkan peralatan dan membolehkan peralatan berhenti secara automatik. Ambil semua langkah yang berikut untuk membuang punca, apabila peralatan telah dibawa kepada berhenti sementara atau berhenti beroperasi.

1. Matikan peralatan dan kemudian hidupkan peralatan lagi untuk mula semula.
2. Cas bateri atau gantikan bateri dengan bateri yang telah dicas.
3. Biarkan peralatan dan bateri menyejuk.

Jika tiada penambahbaikan boleh didapati melalui pemulihan sistem perlindungan, maka hubungi Pusat Servis Makita tempatan anda.

PEMASANGAN

⚠***PERHATIAN:*** **Sentiasa pastikan peralatan dimatikan dan kartrij bateri dikeluarkan sebelum menjalankan sebarang kerja pada peralatan.**

Melaraskan sudut kepala lampu

⚠***PERHATIAN:*** **Pegang peralatan semasa melaraskan sudut kepala lampu.**

⚠***PERHATIAN:*** **Berhati-hati supaya tidak terkepit jari anda apabila melaraskan sudut kepala lampu.**

Anda boleh membuka lipatan kepala cahaya hingga 180°.
► **Rajah4**

Anda boleh memusingkan kepala lampu hingga 90° mengikut arah jam dan hingga 210° lawan arah jam.
► **Rajah5**

OPERASI

⚠***AMARAN:*** **Untuk mengurangkan risiko kecederaan, jangan merenung lampu operasi, atau jangan dedahkan cahaya ke mata.**
Kecederaan mata yang serius mungkin berlaku.

⚠***AMARAN:*** **Untuk mengurangkan risiko lecuran dan kebakaran, jangan sentuh kepala lampu, dan jauhkannya dari bahan mudah terbakar semasa beroperasi.**

NOTIS: **Jangan tekan butang dengan cara paksa.**
Jika tidak pincang tugas boleh berlaku.

Tindakan suis

⚠*PERHATIAN:* **Pegang peralatan semasa menekan butang suis kuasa.**

Untuk menghidupkan lampu, tekan butang suis kuasa selepas membuka kepala lampu. Kecerahan berubah setiap kali anda menekan butang suis kuasa. Kecerahan berulang daripada tinggi, sederhana, rendah dan mati.
► **Rajah6: 1.** Butang suis kuasa **2.** Kepala lampu

NOTA: Anda juga boleh mematikan lampu dengan melipat kepala lampu sehingga permukaan berkilau menghadap ke dalam. Untuk menghidupkan lampu semula, tekan butang suis kuasa selepas membuka kepala lampu.

Menggunakan dengan magnet

⚠*PERHATIAN:* **Keluarkan sebarang bahan asing yang melekat pada permukaan magnetik sebelum digunakan.** Jika tidak, daya magnetik berkurangan dan boleh menyebabkan kecederaan.

⚠*PERHATIAN:* **Apabila menggunakan magnet, pasangkan permukaan magnetik ke tempat yang rata. Kemudian, pastikan peralatan dipasang dengan kukuh.**

⚠*PERHATIAN:* **Apabila menggunakan peralatan dengan magnet, jangan letakkan tangan anda di antara magnet dan permukaan logam.** Tangan anda mungkin tersepit.

⚠*PERHATIAN:* **Jangan letakkan apa-apa di atas peralatan apabila dilekatkan dengan magnet.**

⚠*PERHATIAN:* **Apabila menanggalkan permukaan magnetik, sentiasa pegang pemegang dengan kukuh.**

⚠*PERHATIAN:* **Apabila tidak menggunakan peralatan, seperti semasa penyimpanan, sentiasa pasangkan penutup magnet pada bahagian bawah peralatan.** Kegagalan berbuat demikian mungkin menyebabkan objek logam yang tidak diingini melekat pada permukaan magnetik.

⚠*PERHATIAN:* **Apabila melekatkan magnet pada permukaan logam di lokasi yang tinggi, ikat pemegang dengan tali atau tali pengikat untuk mengelakkan peralatan daripada terjatuh.**

NOTIS: **Jika magnet dilekatkan pada bahan untuk tempoh yang lama, permukaan bahan tersebut mungkin rosak bergantung pada keadaan penggunaan.**

NOTIS: **Apabila menanggalkan permukaan magnetik, jangan luncurkan ia.** Permukaan tempat sambungan magnet dilekatkan mungkin rosak.

Luncurkan dan keluarkan penutup magnet. Penutup magnet boleh disimpan di bahagian belakang kepala lampu.
Kemudian, lekatkan magnet pada permukaan logam.
► **Rajah7: 1.** Penutup magnet **2.** Magnet

Menggunakan cangkuk

⚠*PERHATIAN:* **Apabila menggantung peralatan di lokasi yang tinggi, ikat pemegang dengan tali atau tali pengikat untuk mengelakkan peralatan daripada terjatuh.**

⚠*PERHATIAN:* **Jangan tarik peralatan ke bawah apabila ia digantung.**

Luncurkan dan keluarkan penutup magnet, kemudian putar cangkuk.
► **Rajah8: 1.** Cangkuk

Gantungkan cangkuk pada paip (maks. ø50 mm (2″)).
► **Rajah9**

Penggunaan dengan ragum

Aksesori pilihan

⚠*PERHATIAN:* **Pastikan skru penyesuai dipasang dengan kukuh ke dalam lubang skru di bahagian bawah peralatan apabila mengikat penyesuai pada peralatan.**

⚠*PERHATIAN:* **Pastikan untuk mengetatkan nat pengikat dengan kukuh apabila mengikat penyesuai pada ragum.**

⚠*PERHATIAN:* **Pastikan ragum dipasang dengan kukuh selepas memasang ragum pada kedudukan yang dikehendaki.**

NOTA: Sila beli penyesuai secara berasingan. Ragum dan penyesuai dijual secara berasingan.

1. Tanggalkan skru ibu jari daripada ragum.

2. Skru bahagian hujung berdiameter besar penyesuai ke dalam ragum.

3. Putar nat pengikat untuk mengunci penyesuai pada ragum.
► **Rajah10: 1.** Ragum **2.** Skru ibu jari **3.** Penyesuai **4.** Hujung berdiameter besar **5.** Nat pengikat

4. Skru hujung penyesuai yang satu lagi ke dalam lubang skru di bahagian bawah peralatan. Kukuhkan penyesuai pada bahan peralatan.
► **Rajah11: 1.** Lubang skru **2.** Penyesuai

5. Pasang ragum pada kedudukan yang dikehendaki.

Anda boleh melaraskan arah peralatan dengan melonggarkan sedikit nat pengikat dan memusingkan peralatan. Selepas melaraskan arah, ketatkan semula nat pengikat.
► **Rajah12: 1.** Ragum **2.** Nat pengikat

PENYELENGGARAAN

⚠***PERHATIAN:*** **Sentiasa pastikan peralatan dimatikan dan kartrij bateri dikeluarkan sebelum cuba menjalankan pemeriksaan atau penyelenggaraan.**

NOTIS: **Jangan gunakan petrol, benzin, pencair, alkohol atau bahan yang serupa. Ia boleh menyebabkan perubahan warna, bentuk atau keretakan.**

Untuk mengekalkan KESELAMATAN dan KEBOLEHPERCAYAAN produk, pembaikan, apa-apa penyelenggaraan atau penyesuaian lain perlu dilakukan oleh Kilang atau Pusat Servis Makita yang Diiktiraf, sentiasa gunakan alat ganti Makita.

Membersih

⚠***PERHATIAN:*** **Jangan basuh peralatan menggunakan air.**

Dari semasa ke semasa lap bahagian luar (badan peralatan) peralatan menggunakan kain yang dilembapkan dalam air sabun.

AKSESORI PILIHAN

⚠***PERHATIAN:*** **Aksesori-aksesori atau lampiran-lampiran ini adalah disyorkan untuk digunakan dengan alat Makita anda yang ditentukan dalam manual ini.** Penggunaan mana-mana aksesori-aksesori atau lampiran-lampiran lain mungkin mengakibatkan risiko kecederaan kepada orang. Hanya gunakan aksesori atau lampiran untuk tujuan yang dinyatakannya.

Jika anda memerlukan sebarang bantuan untuk maklumat lebih lanjut mengenai aksesori ini, tanya Pusat Perkhidmatan Makita tempatan anda.

- Ragum
- Penyesuai
- Bateri dan pengecas asli Makita

NOTA: Beberapa item dalam senarai mungkin disertakan dalam pakej alat sebagai aksesori standard. Item mungkin berbeza mengikut negara.

Makita Corporation
3-11-8, Sumiyoshi-cho,
Anjo, Aichi 446-8502 Japan
www.makita.com

ML013G-
NA3-PTBR-
SEA6-KR-2507
ML013G-1
EN, FRCA, ESMX,
PTBR, ZHCN, KO,
ID, VI, TH, MS
20250918

Quebec Notice — Warranty of Availability (Bill 29)
Avis (Québec) — Garantie de disponibilité (projet de loi 29)

For Québec customers only:
Pour les clients du Québec seulement :

NOTICE TO QUÉBEC CONSUMERS – Warranty of availability of replacement parts, repair services and related maintenance/repair information. *Please note that while Makita Canada Inc. ("Makita") makes reasonable efforts to have replacement parts and/or maintenance/repair information available for certain products, please note that Makita does not guarantee the availability of replacement parts, repair services or maintenance/repair information within the meaning of section 39 of the Quebec Consumer Protection Act and sections 79.18 to 79.20 of the Regulation Respecting the Application of the Consumer Protection Act, for any Makita® products manufactured, imported, distributed, advertised, offered for sale and/or sold in Quebec (whether through authorized dealers, or any other distribution channel).*	***AVIS AUX CONSOMMATEURS DU QUÉBEC – Garantie de disponibilité des pièces de rechange, services de réparation, et renseignements relatifs à l'entretien et à la réparation.*** *Bien que Makita Canada Inc. (« Makita ») déploie des efforts raisonnables afin de rendre disponibles les pièces de rechange et/ou les renseignements relatifs à l'entretien ou à la réparation de certains produits, Makita ne garantit pas la disponibilité des pièces de rechange, des services de réparation ou des renseignements nécessaires à l'entretien ou à la réparation au sens de l'article 39 de la Loi sur la protection du consommateur du Québec et des articles 79.18 à 79.20 du Règlement d'application de la loi sur la protection du consommateur pour aucun produit Makita^MD fabriqué, importé, distribué, annoncé, offert en vente et/ou vendu au Québec (que ce soit par l'intermédiaire de détaillants autorisés ou d'autres voies de distribution).*